DRP		Página
Ficha de resultado	RX183/009-B	1/2

CLIENTE:	GURUTZPE TURNING SOLUTION	**REF. PEDIDO:**	86722 GURUTZPE
DISTRIBUIDOR:		**PEDIDO INTERNO:**	214579
DESIGNACIÓN:	DRPX3+R.31.4.H	**NÚMERO DE SERIE:**	904056
REFERENCIA :	RX130707-12	**REFERENCIA DE LA BRIDA MOTOR:**	

Valor de carga mecánica

El valor de par de precarga mecánica en el DualDRIVE depende de la aplicación y de las características del accionamiento seleccionado.

El par de precarga óptimo para la aplicación puede ser incrementado, pero nunca exceder el valor máximo admitido por el accionamiento.

Un valor de precarga mayor disminuye el rendimiento y la vida útil del accionamiento.

Par de carga óptimo Tp:	**Según la aplicación y accionamiento**
Par de carga máximo:	**36,3 Nm**

Para la instalación, por favor consulte el Manual de Usuario DRP (182/009)

OBSERVACIONES:

	J1	/0	µm	0,02
	J2	/0	µm	0,03
	J3	/0	µm	0,04

Las imágenes del producto son meramente ilustrativas.

REDEX
ZI-BP79
F45210 FERRIERES
www.redex.fr
Tel: +33 2 38 94 42 00
Fax: +33 2 38 94 42 99
Email: info@redex.fr

DRP		Página
Ficha de resultado	RX183/009-B	2/2

INTERFACES Y DIMENSIONES EXTERIORES: **SN:** 904056

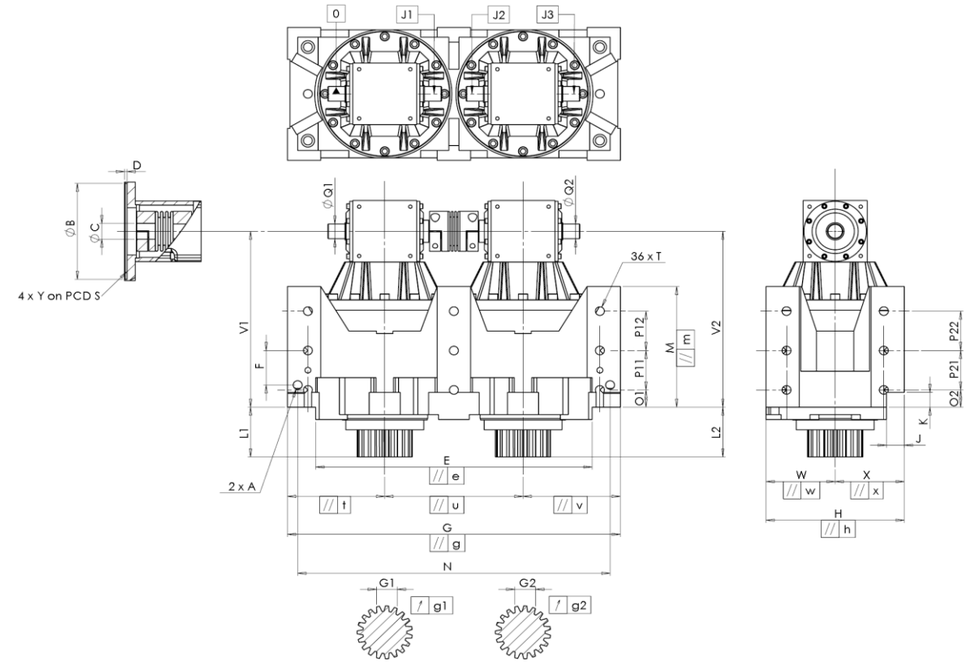

General tolerance: Js13	Cmm	Automatic / manual coordinate-measuring machine	µm	Micrometer	Cr	Calliper rule	Di	Dial indicator	Pg	Plug gauge

CARCASA						CARCASA						BRIDA MOTOR				
		requerida			real			requerida			real			requerida			real
					B7640			O1	35	Cr	35						-
		E	540 $^{0}_{-0,1}$	Cmm	539,96			P11	80	Cr	80		Ø	B		µm	
		G	650 $^{+0,2}_{-0,2}$	Cmm	650,164			P12	80	Cr	80		Ø	C		µm	
	//	g	0,045	Cmm	0,015			O2	35	Cr	35			D		Cr	
	//	t	0,045	Cmm	0,006			P21	80	Cr	80		Ø	S		Cr	
	//	u	0,035	Cmm	0,011			P22	80	Cr	80		Ø	Y		Pg	
	//	v	0,045	Cmm	0,004		Ø	T	M20	Pg	M20						
		W	135	Cmm	135,005			F	70	Cr	70						
	//	w	0,035	Cmm	0,003			N	610	Cr	610						
		X	135	Cmm	134,99		Ø	A	2 x M20	Pg	2 x M20						
	//	x	0,035	Cmm	0,001												
		H	270 $^{+0,04}_{-0,04}$	Cmm	269,995												
	//	h	0,02	Cmm	0,017												
		V1	357	Cmm	357,212												
		L1	101	Cmm	101,091												
		V2	357	Cmm	357,3												
		L2	101	Cmm	101,123												
		M	245 $^{+0,1}_{-0,1}$	Cmm	244,967												
		J	35	Cr	35												
		K	30	Cr	30												
	Ø	Q1	30 $^{+0,009}_{-0,004}$	Cmm	30,004												
	Ø	Q2	30 $^{+0,009}_{-0,004}$	Cmm	30												

PIÑÓN DE SALIDA					
	Piñón 1				L1787
Medida cordal entre 3 dientes					
		G1	39,25 $^{0}_{-0,03}$	Cmm	39,235
	↗	g1	0,022	Di	0,02
	Piñón 2				L1796
Medida cordal entre 3 dientes					
		G2	39,25 $^{0}_{-0,03}$	Cmm	39,24
	↗	g2	0,022	Di	0,015

Par entrada sin carga	
Línea	0,8 Nm
Línea 2	0,9 Nm

	Línea	Rigidez
Rigidez torsional (Nm/arcmin)	1	473,03
	2	473,03
Rigidez radial (N/µm)	1	1045
	2	917

Nivel sonoro	
@1600 rpm entrada (dB(A))	71,5

Fecha: 08/01/2020 **Revisado:** C DE MIRANDA

Versión: A

REDEX
ZI-BP79
F45210 FERRIERES
www.redex.fr
Tel: +33 2 38 94 42 00
Fax: +33 2 38 94 42 99
Email: info@redex.fr