KRPX		Seite
Prüfprotokoll	RX183-007-D	1/2

KUNDE:	HEINRICH GEORG	**BESTELLNUMMER:**	803836 GEORG
VERTRETER:	REDEX GmbH	**REDEX AUFTRAGSNR:**	214577
ARTIKEL:	KRPX1+M.31.3.S.22/32	**SERIENNR:**	904023
ARTIKELNUMMER:	RX132669-12	**REFERENZ DES MOTORFLANSCHES:**	RX128707-05

Für die Montage, folgen Sie bitte unserem Dokument "User Manual KRPX" (RX182/010)

BESONDERE ANMERKUNGEN:

Die Abbildungen der Produkte dienen nur zur Darstellung

REDEX

ZI-BP79
F45210 FERRIERES
www.redex.fr

Tel: +33 2 38 94 42 00
Fax: +33 2 38 94 42 99
Email: info@redex.fr

KRPX		Seite
Prüfprotokoll	RX183-007-D	2/2

ANSCHLÜSSE & AUSSENABMESSUNGEN: **SN:** 904023

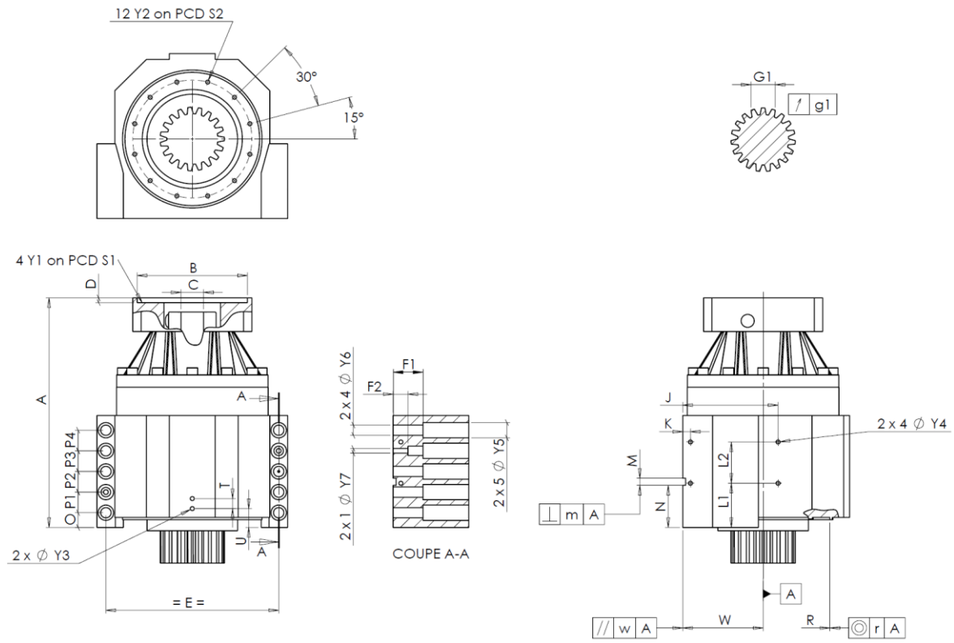

General tolerance: Js13 | *Cmm* Automatic / manual coordinate-measuring machine | *µm* Micrometer | *Cr* Calliper rule | *Di* Dial indicator | *Pg* Plug gauge

GEHÄUSE						GEHÄUSE						MOTORFLANSCH					
	Sollwert				Istwert		Sollwert				Istwert		Sollwert				Istwert
					B10300			L1	51		*Cr* 51						
		Y2	M6x12	*Pg*	M6x12			L2	48		*Cr* 48		Ø	B	131	*µm*	131
	Ø	S2	120 +0,1 -0,1	*Cr*	120			J	105		*Cr* 105		Ø	C	32 +0,05 +0,025	*µm*	32,05
		A	253	*µm*	253,74			K	11		*Cr* 11			D	8	*Cr*	8,5
		E	175	*Cr*	175		2 x 4Ø	Y4	M6x12		*Pg* M6x12		Ø	S1	165	*Cr*	165
		O	15	*Cr*	15			F1	40		*Cr* 40		Ø	Y1	M10	*Pg*	M10
		P1	24	*Cr*	24			F2	24		*Cr* 24						
		P2	24	*Cr*	24		2 x 1Ø	Y7	10		*µm* 10		**Leerlaufdrehmoment**				
		P3	24	*Cr*	24		2 x 4Ø	Y6	11		*µm* 11		Linie 1				0,2 Nm
		P4	24	*Cr*	24		2 x 5Ø	Y5	18		*µm* 18						
		T	14	*Cr*	14			M H6	8 +0,009 0		*Cmm* 8,006					**Linie**	**Steifigkeit**
		U	26	*Cr*	26		⊥	m	0,05		*Cmm* 0,012		Verdrehsteifigkeit (Nm/arcmin)			1	81,39
	2 x 1Ø	Y3	M6x12	*Pg*	M6x12			N	47 +0,1 -0,1		*Cmm* 47,032						
		R	135 +0,2 +0,1	*Cmm*	135,196	A		W	80 +0,02 -0,02		*Cmm* 80,01		Radiale Steifigkeit (N/µm)			1	306
	◎	r	0,1	*Cmm*	0,004		//	w	0,03	/A	*Cmm* 0,002						

ABTRIEBSRITZEL						Geräuschpegel	
					L3774	@1600 rpm Eintrieb (dB(A))	62,0
Zahnweite (über 3 Zähne)							
		G1	23,28 0 -0,03	*Cmm*	23,275		
	↗	g1	0,021	*Di*	0,01		

Datum: 16/12/2019 **Von:** C DE MIRANDA

Version: A

REDEX

ZI-BP79
F45210 FERRIERES
www.redex.fr

Tel: +33 2 38 94 42 00
Fax: +33 2 38 94 42 99
Email: info@redex.fr