KRP

Scheda di prestazione	RX183-006-A	Page 1/2

CLIENTE:	MECOF	**RIF. ORDINE CLIENTE:**	598 MECOF
DISTRIBUTORE:	ANDANTEX S.r.l	**ORDINE INTERNO:**	214629
DESIGNAZIONE:	KRP3M1.31.3.H.28/38	**NUMERO DI SERIE:**	904018
RIFERIMENTO:	RX134340-12	**RIFERIMENTO DELLA FLANGIA MOTORE:**	RX133903-01

Per l'installazione, fare riferimento al manuale d'uso KRP (182/008)

OSSERVAZIONE SPECIFICA:

Le immagini dei prodotti sono a carattere puramente illustrativo.

REDEX
ZI-BP79
F45210 FERRIERES
www.redex.fr
Tel: +33 2 38 94 42 00
Fax: +33 2 38 94 42 99
Email: info@redex.fr

KRP

Scheda di prestazione	RX183-006-A	Page 2/2

INTERFACCE E DIMENSIONI ESTERNE: **SN:** 904018

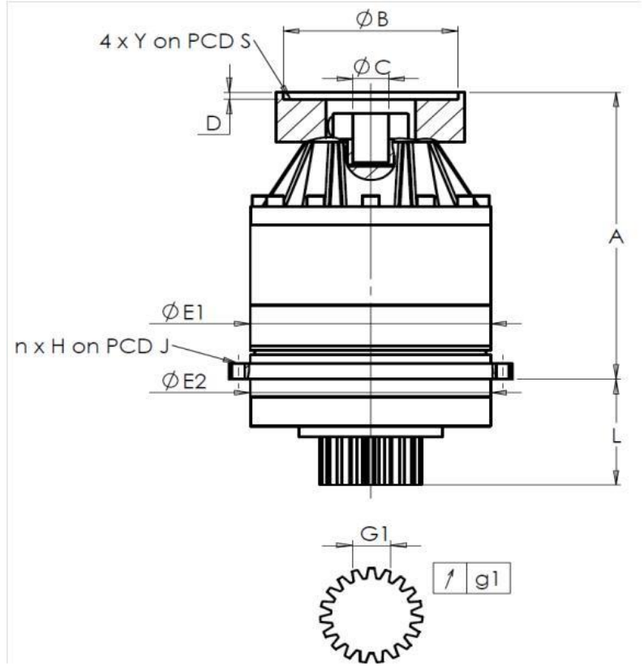

General tolerance: Js13	Cmm	Automatic / manual coordinate-measuring machine	µm	Micrometer	Cr	Calliper rule	Di	Dial indicator	Pg	Plug gauge

CASSA ESTERNA						PIGNONE IN USCITA						FLANGIA DEL MOTORE					
		richiesta			misurata			richiesta			misurata			richiesta			misurata
					C551						L3877						
	E1	255h7 $^{0}_{-0,052}$		µm	254,97			Scostamento (su 3 denti)					Ø	B	180H6 $^{+0,025}_{0}$	µm	180,016
	E2	255h7 $^{0}_{-0,052}$		µm	254,99			G1	39,25 $^{0}_{-0,03}$	Cmm	39,235		Ø	C	38F7 $^{+0,050}_{+0,025}$	µm	38,04
n x H on PCD J		16 Ø13,5 on PCD 280		Cr	16 Ø13,5 on PCD 280			g1	0,022	Di	0,01			D	8	Cr	8,03
				Cr									Ø	S1	215	Cr	215
	A	329		µm	329,72	Coppia in ingresso a vuoto							Ø	Y1	M12	Pg	M12
	L	121		µm	121,34	linea 1					1 Nm						

	Linea	Rigidità
Rigidità torsionale (Nm/arcmin)	1	473,03
Rigidità radiale (N/µm)	1	1124

Livello di rumore	
@1600 rpm entrata (dB(A))	60,5

Date: 24/01/2020 **Visa:** C DE MIRANDA

Version: A

REDEX
ZI-BP79
F45210 FERRIERES
www.redex.fr
Tel: +33 2 38 94 42 00
Fax: +33 2 38 94 42 99
Email: info@redex.fr