# KRPX

| Scheda di prestazione | RX183-007-D | Pagina 1/2 |
|---|---|---|

| | | | |
|---|---|---|---|
| **CLIENTE:** | REMA CONTROL | **RIF. ORDINE CLIENTE:** | 359 REMA CONTROL |
| **DISTRIBUTORE:** | ANDANTEX S.r.l | **ORDINE INTERNO:** | 214354 |
| **DESIGNAZIONE:** | KRPX2+M.21.3.H.28/38 | **NUMERO DI SERIE:** | 903701 |
| **RIFERIMENTO:** | RX131478-11 | **RIFERIMENTO DELLA FLANGIA MOTORE:** | RX128581-02 |

**Per l'installazione, fare riferimento al manuale d'uso KRPX (182/010)**

**OSSERVAZIONE SPECIFICA:**

Le immagini dei prodotti sono a carattere puramente illustrativo.


REDEX
ZI-BP79
F45210 FERRIERES
www.redex.fr
Tel: +33 2 38 94 42 00
Fax: +33 2 38 94 42 99
Email: info@redex.fr


# KRPX

| Scheda di prestazione | RX183-007-D | Pagina 2/2 |
|---|---|---|

**INTERFACCE E DIMENSIONI ESTERNE:** **SN:** 903701

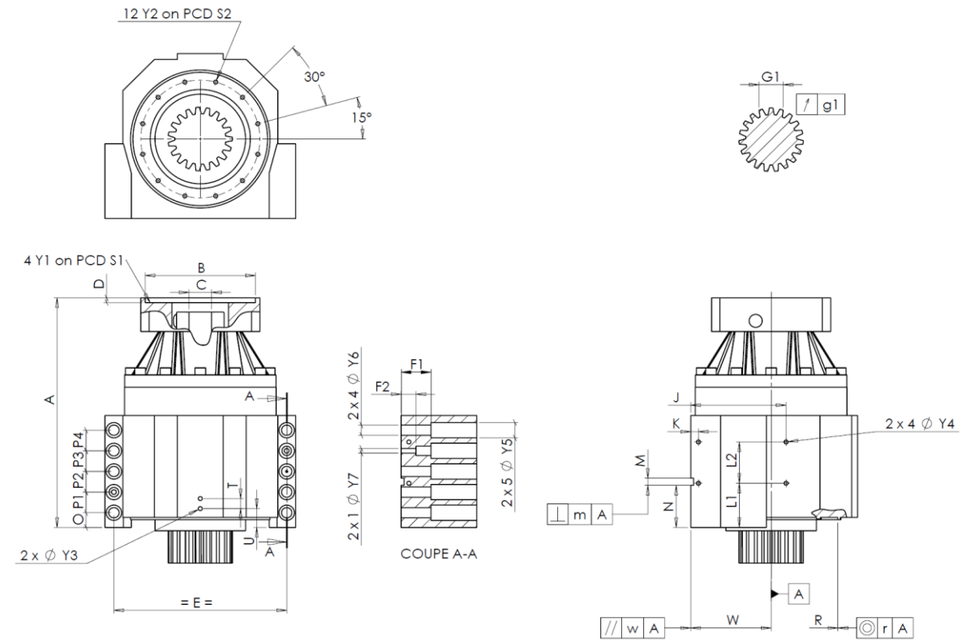


| General tolerance: Js13 | Cmm | Automatic / manual coordinate-measuring machine | µm | Micrometer | Cr | Calliper rule | Di | Dial indicator | Pg | Plug gauge |
|---|---|---|---|---|---|---|---|---|---|---|

| CASSA ESTERNA | | | | | | CASSA ESTERNA | | | | | | FLANGIA DEL MOTORE | | | | | |
|---|---|---|---|---|---|---|---|---|---|---|---|---|---|---|---|---|---|
| | | richiesta | | | misurata | | | richiesta | | | misurata | | | richiesta | | | misurata |
| | | | | | B8027 | | | L1 | 60 | Cr | 60 | | | | | | |
| | | Y2 | M6x12 | Pg | ok | | | L2 | 60 | Cr | 60 | | Ø | B | 115 | µm | 115,05 |
| | Ø | S2 | 165 +0,1 -0,1 | Cr | 165 | | | J | 130 | Cr | 130 | | Ø | C | 35 +0,05 +0,025 | µm | 35,05 |
| | | A | 332 | µm | 332,9 | | | K | 11 | Cr | 11 | | | D | 8 | Cr | 8,53 |
| | | E | 240 | Cr | 240 | | 2 x 4Ø | Y4 | M6x12 | Pg | ok | | Ø | S1 | 200 | Cr | 200 |
| | | O | 15 | Cr | 15 | | | F1 | 40 | Cr | 40,03 | | Ø | Y1 | M12 | Pg | ok |
| | | P1 | 30 | Cr | 30 | | | F2 | 24 | Cr | 24,6 | | | | | | |
| | | P2 | 30 | Cr | 30 | | 2 x 1Ø | Y7 | 10 | µm | 10 | | **Coppia in ingresso a vuoto** | | | | |
| | | P3 | 30 | Cr | 30 | | 2 x 4Ø | Y6 | 15,5 | µm | 15,56 | | linea 1 | | | | 0,6 Nm |
| | | P4 | 30 | Cr | 30 | | 2 x 5Ø | Y5 | 24 | µm | 23,8 | | | | | | |
| | | T | 14 | Cr | 14 | | | M H6 | 10 +0,009 0 | Cmm | 10,003 | | | | | **Linea** | **Rigidità** |
| | | U | 26 | Cr | 26 | | ⊥ | m | 0,05 | Cmm | 0,02 | | Rigidità torsionale (Nm/arcmin) | | | 1 | 243,75 |
| | 2 x 1Ø | Y3 | M6x12 | Pg | ok | | | N | 55 +0,1 -0,1 | Cmm | 55,028 | | | | | | |
| | | R | 186 +0,2 +0,1 | Cmm | 186,157 | A | | W | 110 +0,02 -0,02 | Cmm | 110,013 | | Rigidità radiale (N/µm) | | | 1 | 628 |
| | ◎ | r | 0,1 | Cmm | 0,034 | | // | w | 0,03 /A | Cmm | 0,002 | | | | | | |

| PIGNONE IN USCITA | | | | | | Livello di rumore | |
|---|---|---|---|---|---|---|---|
| | | | | | M4196 | @1600 rpm entrata (dB(A)) | 65,0 |
| **Scostamento (su 4 denti)** | | | | | | | |
| | | G1 | 44,27 0 -0,03 | Cmm | 44,245 | | |
| | ↗ | g1 | 0,022 | Di | 0,005 | | |

**Date:** 09/09/2019 **Visa:** P VASLIER

**Version:** A


REDEX
ZI-BP79
F45210 FERRIERES
www.redex.fr
Tel: +33 2 38 94 42 00
Fax: +33 2 38 94 42 99
Email: info@redex.fr