| | | | |
|---|---|---|---|
| **KUNDE:** | **HEINRICH GEORG GMBH** | **BESTELLNUMMER:** | **793767 H GEORG** |
| **VERTRETER:** | **REDEX GmbH** | **REDEX AUFTRAGSNR:** | **213844** |
| **ARTIKEL:** | **KRPX1+M.31.3.S.22/32** | **SERIENNR:** | **903204** |
| **ARTIKELNUMMER:** | **RX132669-12** | **REFERENZ DES MOTORFLANSCHES:** | **RX128707-07** |

**Für die Montage, folgen Sie bitte unserem Dokument "User Manual KRPX" (RX182/010)**

**BESONDERE ANMERKUNGEN:**

Die Abbildungen der Produkte dienen nur zur Darstellung


REDEX

ZI-BP79
F45210 FERRIERES
www.redex.fr

Tel: +33 2 38 94 42 00
Fax: +33 2 38 94 42 99
Email: info@redex.fr




**ANSCHLÜSSE & AUSSENABMESSUNGEN:** **SN:** **903204**

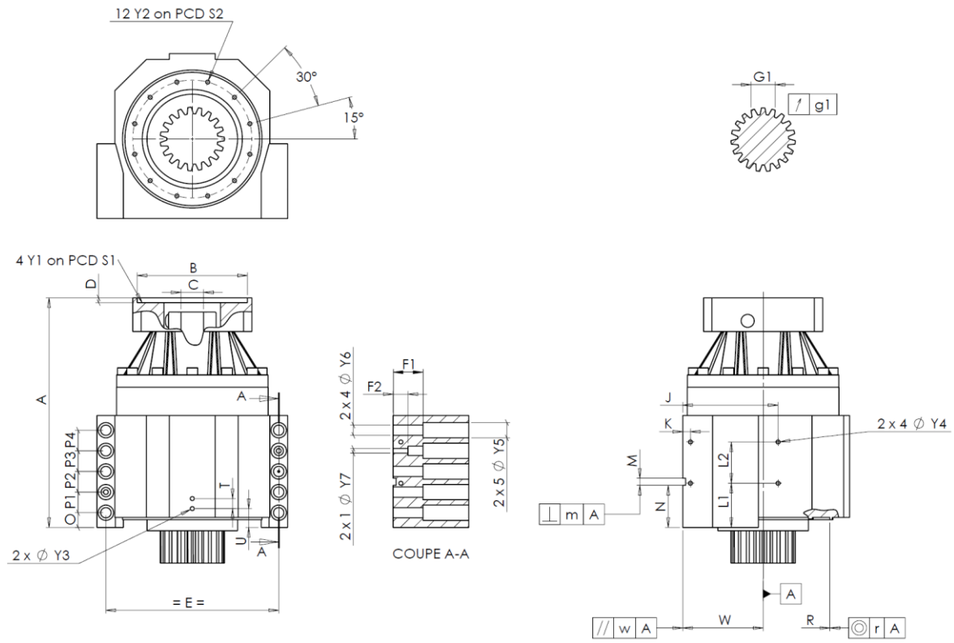


| General tolerance: Js13 | Cmm | Automatic / manual coordinate-measuring machine | µm | Micrometer | Cr | Calliper rule | Di | Dial indicator | Pg | Plug gauge |
|---|---|---|---|---|---|---|---|---|---|---|

**GEHÄUSE**

| | | Sollwert | | | Istwert |
|---|---|---|---|---|---|
| | | | | | B8435 |
| | Y2 | M6x12 | | Pg | M6x12 |
| Ø | S2 | 120 +0,1 -0,1 | | Cr | 120 |
| | A | 264 | | µm | 264,82 |
| | E | 175 | | Cr | 175 |
| | O | 15 | | Cr | 15 |
| | P1 | 24 | | Cr | 24 |
| | P2 | 24 | | Cr | 24 |
| | P3 | 24 | | Cr | 24 |
| | P4 | 24 | | Cr | 24 |
| | T | 14 | | Cr | 14 |
| | U | 26 | | Cr | 26 |
| 2 x 1Ø | Y3 | M6x12 | | Pg | M6x12 |
| | R | 135 +0,2 +0,1 | | Cmm | 135,144 |
| ◎ | r | 0,1 | | Cmm | 0,047 |

**GEHÄUSE**

| | | Sollwert | | | Istwert |
|---|---|---|---|---|---|
| | L1 | 51 | | Cr | 51 |
| | L2 | 48 | | Cr | 48 |
| | J | 105 | | Cr | 105 |
| | K | 11 | | Cr | 11 |
| 2 x 4Ø | Y4 | M6x12 | | Pg | M6x12 |
| | F1 | 40 | | Cr | 40 |
| | F2 | 24 | | Cr | 24 |
| 2 x 1Ø | Y7 | 10 | | µm | 10 |
| 2 x 4Ø | Y6 | 11 | | µm | 11 |
| 2 x 5Ø | Y5 | 18 | | µm | 18 |
| | M H6 | 8 | +0,009 0 | Cmm | 8,005 |
| ⊥ | m | 0,05 | | Cmm | 0,023 |
| | N | 47 | +0,1 -0,1 | Cmm | 46,973 |
| A | W | 80 | +0,02 -0,02 | Cmm | 80,015 |
| // | w | 0,03 | /A | Cmm | 0,011 |

**MOTORFLANSCH**

| | Sollwert | | | | Istwert |
|---|---|---|---|---|---|
| | | | | | |
| Ø | B | 131 | | µm | 131 |
| Ø | C | 32 | +0,05 +0,025 | µm | 32,05 |
| | D | 8 | | Cr | 8,5 |
| Ø | S1 | 165 | | Cr | 165 |
| Ø | Y1 | M10 | | Pg | M10 |

| Leerlaufdrehmoment | |
|---|---|
| Linie 1 | 0,2 Nm |

| | Linie | Steifigkeit |
|---|---|---|
| Verdrehsteifigkeit (Nm/arcmin) | 1 | 81,39 |
| Radiale Steifigkeit (N/µm) | 1 | 362 |

**ABTRIEBSRITZEL**

| | | | | | |
|---|---|---|---|---|---|
| | | | | | N596 |
| **Zahnweite (über 3 Zähne)** | | | | | |
| | | G1 | 23,28 0 -0,03 | Cmm | 23,265 |
| | ↗ | g1 | 0,021 | Di | 0,005 |

**Geräuschpegel**

| | |
|---|---|
| @1600 rpm Eintrieb (dB(A)) | 60,5 |

**Datum:** 18/04/2019 **Von:** C DE MIRANDA

**Version:** A


REDEX

ZI-BP79
F45210 FERRIERES
www.redex.fr

Tel: +33 2 38 94 42 00
Fax: +33 2 38 94 42 99
Email: info@redex.fr