KRPX		Seite
Prüfprotokoll	RX183-007-D	1/2

KUNDE:	HEINRICH GEORG GMBH	**BESTELLNUMMER:**	792317 GEORG
VERTRETER:	REDEX GmbH	**REDEX AUFTRAGSNR:**	213699
ARTIKEL:	KRPX4+M.31.3.H.35/48	**SERIENNR:**	902867
ARTIKELNUMMER:	RX131194-12	**REFERENZ DES MOTORFLANSCHES:**	RX128583-01

Für die Montage, folgen Sie bitte unserem Dokument "User Manual KRPX" (RX182/010)

BESONDERE ANMERKUNGEN:

Die Abbildungen der Produkte dienen nur zur Darstellung

REDEX

ZI-BP79
F45210 FERRIERES
www.redex.fr

Tel: +33 2 38 94 42 00
Fax: +33 2 38 94 42 99
Email: info@redex.fr

KRPX		Seite
Prüfprotokoll	RX183-007-D	2/2

ANSCHLÜSSE & AUSSENABMESSUNGEN: **SN:** 902867

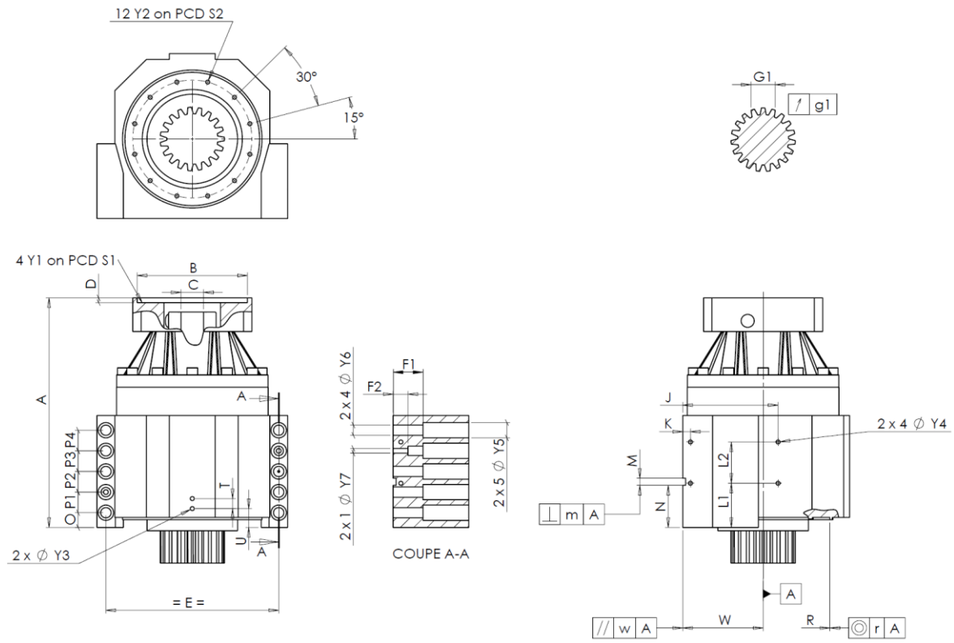

General tolerance: Js13 | *Cmm* Automatic / manual coordinate-measuring machine | *µm* Micrometer | *Cr* Calliper rule | *Di* Dial indicator | *Pg* Plug gauge

GEHÄUSE						GEHÄUSE						MOTORFLANSCH					
	Sollwert				Istwert		Sollwert				Istwert		Sollwert				Istwert
					B3435			L1	81		*Cr* 81						
		Y2	M8x16	*Pg*	OK			L2	79		*Cr* 79		Ø	B	181	*µm*	181
	Ø	S2	234 +0,1 -0,1	*Cr*	234			J	185		*Cr* 185		Ø	C	38 +0,05 +0,025	*µm*	38.050
		A	436	*µm*	437.010			K	15		*Cr* 15			D	8	*Cr*	8
		E	320	*Cr*	320		2 x 4Ø	Y4	M10x13		*Pg* OK		Ø	S1	215	*Cr*	215
		O	20	*Cr*	20			F1	60		*Cr* 60		Ø	Y1	M12	*Pg*	OK
		P1	40	*Cr*	40			F2	30		*Cr* 30						
		P2	40	*Cr*	40		2 x 1Ø	Y7	14		*µm* 14		**Leerlaufdrehmoment**				
		P3	40	*Cr*	40		2 x 4Ø	Y6	22		*µm* 22		Linie 1				1,2 Nm
		P4	40	*Cr*	40		2 x 5Ø	Y5	33		*µm* 33						
		T	20	*Cr*	20			M H6	15 +0,011 0		*Cmm* 15,006					**Linie**	**Steifigkeit**
		U	37	*Cr*	37		⊥	m	0,05		*Cmm* 0,021		Verdrehsteifigkeit (Nm/arcmin)			1	574,81
	2 x 1Ø	Y3	M10x13	*Pg*	OK			N	72,5 +0,1 -0,1		*Cmm* 72,495						
		R	255 +0,2 +0,1	*Cmm*	255,18	A		W	158 +0,035 -0,035		*Cmm* 158,002		Radiale Steifigkeit (N/µm)			1	1122
	◎	r	0,1	*Cmm*	0,014		//	w	0,03	/A	*Cmm* 0,001						

ABTRIEBSRITZEL						Geräuschpegel	
					M453	@1300 rpm Eintrieb (dB(A))	62,0
Zahnweite (über 3 Zähne)							
		G1	46,9 0 -0,03	*Cmm*	46,88		
	↗	g1	0,022	*Di*	0,01		

Datum: 22/02/2019 **Von:** C DE MIRANDA

Version: A

REDEX

ZI-BP79
F45210 FERRIERES
www.redex.fr

Tel: +33 2 38 94 42 00
Fax: +33 2 38 94 42 99
Email: info@redex.fr