KRPX		Seite
Prüfprotokoll	RX183-007-D	1/2

KUNDE:	**REIFENHÄUSER**	**BESTELLNUMMER:**	**CS450172094-008 REIFENHÄUSE**
VERTRETER:	**REDEX GmbH**	**REDEX AUFTRAGSNR:**	**213492**
ARTIKEL:	**KRPX4+MX.310.3.H.28/38**	**SERIENNR:**	**902731**
ARTIKELNUMMER:	**RX131679-00**	**REFERENZ DES MOTORFLANSCHES:**	**RX128581-06**

Für die Montage, folgen Sie bitte unserem Dokument "User Manual KRPX" (RX182/010)

BESONDERE ANMERKUNGEN:

Die Abbildungen der Produkte dienen nur zur Darstellung

REDEX
ZI-BP79
F45210 FERRIERES
www.redex.fr
Tel: +33 2 38 94 42 00
Fax: +33 2 38 94 42 99
Email: info@redex.fr

KRPX		Seite
Prüfprotokoll	RX183-007-D	2/2

ANSCHLÜSSE & AUSSENABMESSUNGEN: **SN:** **902731**

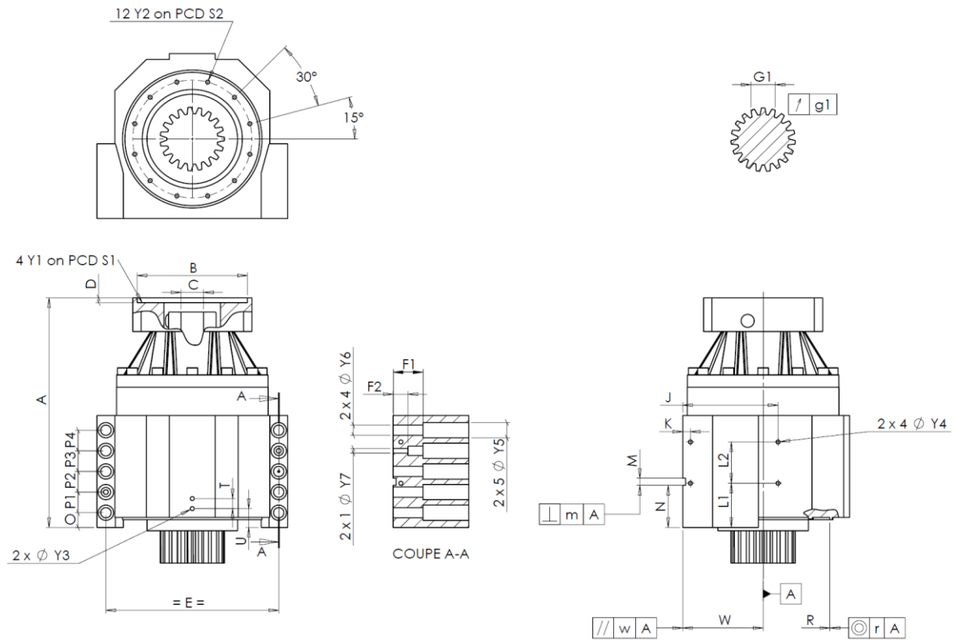

General tolerance: Js13	Cmm	Automatic / manual coordinate-measuring machine	µm	Micrometer	Cr	Calliper rule	Di	Dial indicator	Pg	Plug gauge

GEHÄUSE						GEHÄUSE						MOTORFLANSCH					
	Sollwert				Istwert		Sollwert				Istwert		Sollwert				Istwert
					B7349			L1	81		Cr	81					
		Y2	M8x16	Pg	OK			L2	79		Cr	79		Ø	B	181	µm	180.93
	Ø	S2	234 +0,1 -0,1	Cr	234			J	185		Cr	185		Ø	C	38 +0,05 +0,025	µm	38.04
		A	540,5	µm	541.53			K	15		Cr	15			D	8	Cr	8.52
		E	320	Cr	320		2 x 4Ø	Y4	M10x13		Pg	OK		Ø	S1	215	Cr	215
		O	20	Cr	20			F1	60		Cr	60.54		Ø	Y1	M12	Pg	OK
		P1	40	Cr	40			F2	30		Cr	30.3						
		P2	40	Cr	40		2 x 1Ø	Y7	14		µm	14		**Leerlaufdrehmoment**				
		P3	40	Cr	40		2 x 4Ø	Y6	22		µm	22		Linie 1				0,5 Nm
		P4	40	Cr	40		2 x 5Ø	Y5	33		µm	33						
		T	20	Cr	20			M H6	15 +0,011 0		Cmm	15,005					**Linie**	**Steifigkeit**
		U	37	Cr	37		⊥	m	0,05		Cmm	0,011		Verdrehsteifigkeit (Nm/arcmin)			1	574,81
	2 x 1Ø	Y3	M10x13	Pg	OK			N	72,5 +0,1 -0,1		Cmm	72,549						
		R	255 +0,2 +0,1	Cmm	255,184	A		W	158 +0,035 -0,035		Cmm	158,003		Radiale Steifigkeit (N/µm)			1	1149
	◎	r	0,1	Cmm	0,021		//	w	0,03	/A	Cmm	0,006						

ABTRIEBSRITZEL						Geräuschpegel	
					M2861	@1600 rpm Eintrieb (dB(A))	63,0
Zahnweite (über 3 Zähne)							
		G1	46,9 0 -0,03	Cmm	46,88		
	↗	g1	0,022	Di	0,015		

Datum: 09/01/2019 **Von:** C DE MIRANDA

Version: A

REDEX
ZI-BP79
F45210 FERRIERES
www.redex.fr
Tel: +33 2 38 94 42 00
Fax: +33 2 38 94 42 99
Email: info@redex.fr