KRPX

Ficha de resultado	RX183-007-D	Página 1/2

CLIENTE:	IBARMIA INNOVATEK	**REF. PEDIDO:**	009221/81214 of 18/06/2018
DISTRIBUIDOR:		**PEDIDO INTERNO:**	213238
DESIGNACIÓN:	KRPX1+R.31.4.H	**NÚMERO DE SERIE:**	902441
REFERENCIA :	RX133125-12	**REFERENCIA DE LA BRIDA MOTOR:**	RX129592-01

Para la instalación, por favor consulte el Manual de Usuario KRPX (182/010)

OBSERVACIONES:

Las imágenes del producto son meramente ilustrativas.

REDEX
ZI-BP79
F45210 FERRIERES
www.redex.fr
Tel: +33 2 38 94 42 00
Fax: +33 2 38 94 42 99
Email: info@redex.fr

KRPX

Ficha de resultado	RX183-007-D	Página 2/2

INTERFACES Y DIMENSIONES EXTERIORES: **SN:** 902441

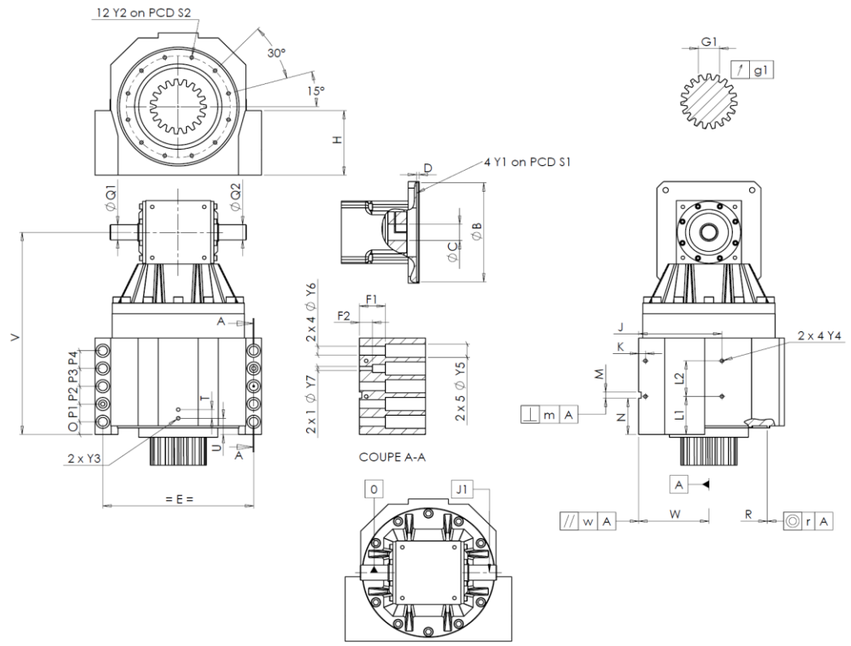

General tolerance: Js13	*Cmm* Automatic / manual coordinate-measuring machine	*µm* Micrometer	*Cr* Calliper rule	*Di* Dial indicator	*Pg* Plug gauge

CARCASA

		requerida			real
					B8433
	Y2	M6x12		*Pg*	M6x12
Ø	S2	120	+0,1 -0,1	*Cr*	120
	V	262,5		*µm*	262,26
	E	175		*Cr*	175
	O	15		*Cr*	15
	P1	24		*Cr*	24
	P2	24		*Cr*	24
	P3	24		*Cr*	24
	P4	24		*Cr*	24
	T	14		*Cr*	14
	U	26		*Cr*	26
2 x 1Ø	Y3	M6x12		*Pg*	M6x12
	R	135	+0,2 +0,1	*Cmm*	135,145
◎	r	0,1		*Cmm*	0,046
Ø	Q1	20	+0,009 -0,004	*µm*	20,005
Ø	Q2	20	+0,009 -0,004	*µm*	20,005
	J1	/0		*µm*	0,01

CARCASA

		requerida			real
	L1	51		*Cr*	51
	L2	48		*Cr*	48
	J	105		*Cr*	105
	K	11		*Cr*	11
2 x 4Ø	Y4	M6x12		*Pg*	M6x12
	F1	40		*Cr*	40
	F2	24		*Cr*	24
2 x 1Ø	Y7	10		*µm*	10
2 x 4Ø	Y6	11		*µm*	11
2 x 5Ø	Y5	18		*µm*	18
	M H6	8	+0,009 0	*Cmm*	8,007
⊥	m	0,05		*Cmm*	0,009
	N	47	+0,1 -0,1	*Cmm*	46,956
A	W	80	+0,02 -0,02	*Cmm*	80,012
//	w	0,03	/A	*Cmm*	0,007

PIÑÓN DE SALIDA

					M2350

Medida cordal entre 3 dientes

	G1	23,28	0 -0,03	*Cmm*	23,26
↗	g1	0,021		*Di*	0,01

BRIDA MOTOR

		requerida			real
					A8284
Ø	B	130	+0,054 +0,014	*µm*	130,04
Ø	C	32	+0,05 +0,025	*µm*	32,05
	D	5		*Cr*	5,09
Ø	S1	165		*Cr*	164,95
Ø	Y1	M10		*Pg*	M10

Par entrada sin carga

Línea 1	0,5 Nm

	Línea	Rigidez
Rigidez torsional (Nm/arcmin)	1	81,39
Rigidez radial (N/µm)	1	373

Nivel sonoro

@1600 rpm entrada (dB(A))	67,0

Fecha: 31/10/2018 **Revisado:** C DE MIRANDA

Versión: A

REDEX
ZI-BP79
F45210 FERRIERES
www.redex.fr
Tel: +33 2 38 94 42 00
Fax: +33 2 38 94 42 99
Email: info@redex.fr