DRP		Seite
Prüfprotokoll	RX183/005-B	1/2

KUNDE:	DECKEL MAHO Pfronten GmbH	**BESTELLNUMMER:**	281079 DECKEL MAHO
VERTRETER:		**REDEX AUFTRAGSNR:**	212956
ARTIKEL:	DRP5+M.46.3.H.35/48	**SERIENNR:**	902298
ARTIKELNUMMER:	RX129286-13	**REFERENZ DES MOTORFLANSCHES:**	RX128583-01

Für die Montage, folgen Sie bitte unserem Dokument "User Manual DRP" (RX182/009)

BESONDERE ANMERKUNGEN:

Die Abbildungen der Produkte dienen nur zur Darstellung

REDEX

ZI-BP79
F45210 FERRIERES
www.redex.fr

Tel: +33 2 38 94 42 00
Fax: +33 2 38 94 42 99
Email: info@redex.fr

DRP		Seite
Prüfprotokoll	RX183/005-B	2/2

ANSCHLÜSSE & AUSSENABMESSUNGEN: **SN:** 902298

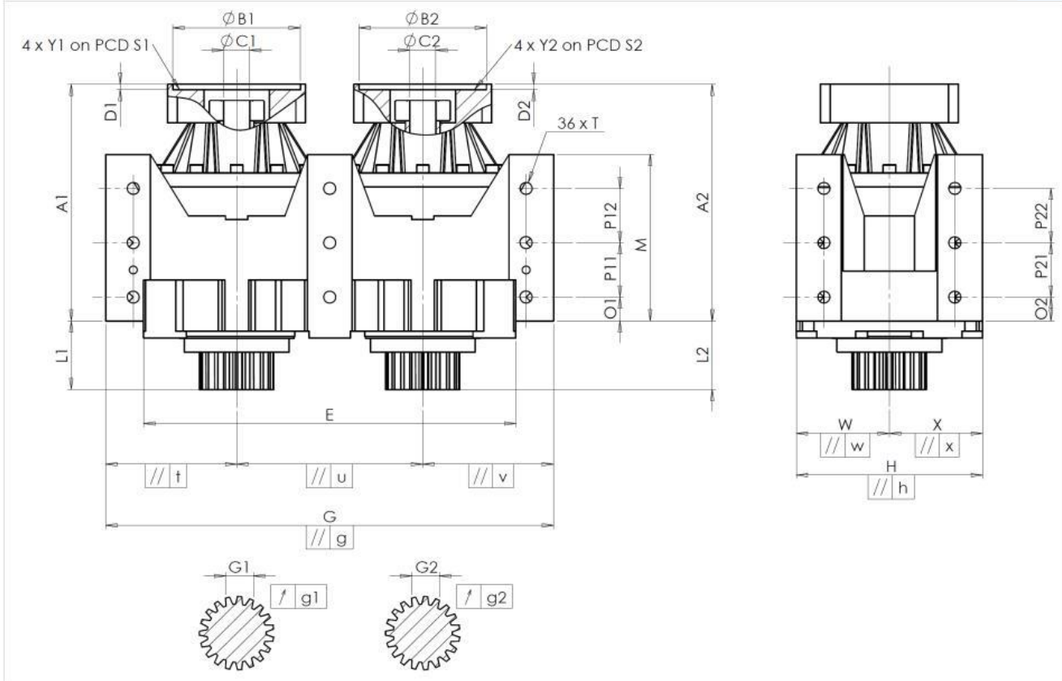

General tolerance: Js13 | *Cmm* Automatic / manual coordinate-measuring machine | *µm* Micrometer | *Cr* Calliper rule | *Di* Dial indicator | *Pg* Plug gauge

GEHÄUSE

	Sollwert			Istwert
				B1706
	E	720 $^{0}_{-0,15}$	Cmm	719,974
	G	920 $^{+0,3}_{-0,3}$	Cmm	920,222
//	g	0,055	Cmm	0,055
//	t	0,055	Cmm	0,006
//	u	0,04	Cmm	0,004
//	v	0,055	Cmm	0,003
	W	180	Cmm	179,999
//	w	0,05	Cmm	0,003
	X	180	Cmm	180,003
//	x	0,05	Cmm	0,006
	H	360 $^{+0,045}_{-0,045}$	Cmm	360,002
//	h	0,03	Cmm	0,019
	A1	442	Cmm	442,215
	L1	157	Cmm	157,152
	A2	442	Cmm	442,793
	L2	157	Cmm	157,162

GEHÄUSE

	Sollwert			Istwert
	O1	50	Cr	50
	P11	105	Cr	105
	P12	105	Cr	105
	M	320 $^{+0,1}_{-0,1}$	Cmm	319,965
	O2	50	Cr	50
	P21	105	Cr	105
	P22	105	Cr	105
Ø	T	M30	Pg	M30

ABTRIEBSRITZEL

Zahnrad 1				M988
Zahnweite (über 3 Zähne)				
	G1	62,97 $^{0}_{-0,05}$	Cmm	62,95
↗	g1	0,03	Di	0,01
Zahnrad 2				M987
Zahnweite (über 3 Zähne)				
	G2	62,97 $^{0}_{-0,05}$	Cmm	62,94
↗	g2	0,03	Di	0,01

Leerlaufdrehmoment

Linie 1	1,2 Nm
Linie 2	1,1 Nm

MOTORFLANSCH

	Sollwert			Istwert
Ø	B1	181	µm	180,977
Ø	C1	38 $^{+0,05}_{+0,025}$	µm	38,05
	D1	8	Cr	8,37
Ø	S1	215	Cr	215
Ø	Y1	M12	Pg	M12
Ø	B2	181	µm	180,993
Ø	C2	38 $^{+0,05}_{+0,025}$	µm	38,05
	D2	8	Cr	8,49
Ø	S2	215	Cr	215
Ø	Y2	M12	Pg	M12

	Linie	Steifigkeit
Verdrehsteifigkeit (Nm/arcmin)	1	1076,47
	2	1076,47
Radiale Steifigkeit (N/µm)	1	1325
	2	1436

Geräuschpegel

@1000 rpm Eintrieb (dB(A))	67,0

Datum: 30/10/2018 **Von:** C DE MIRANDA

Version: A

REDEX

ZI-BP79
F45210 FERRIERES
www.redex.fr

Tel: +33 2 38 94 42 00
Fax: +33 2 38 94 42 99
Email: info@redex.fr