KRPX

Scheda di prestazione — **RX183-007-D** — Pagina 1/2

CLIENTE:	INNSE	**RIF. ORDINE CLIENTE:**	226 INNSE
DISTRIBUTORE:	ANDANTEX S.r.l	**ORDINE INTERNO:**	212949
DESIGNAZIONE:	KRPX5+M.91.3.H.35/48	**NUMERO DI SERIE:**	902180
RIFERIMENTO:	RX132056-33	**RIFERIMENTO DELLA FLANGIA MOTORE:**	RX129618-01

Per l'installazione, fare riferimento al manuale d'uso KRPX (182/010)

OSSERVAZIONE SPECIFICA:

*** Accettato secondo la deroga Redex FA 18-136**

Le immagini dei prodotti sono a carattere puramente illustrativo.

REDEX
ZI-BP79
F45210 FERRIERES
www.redex.fr
Tel: +33 2 38 94 42 00
Fax: +33 2 38 94 42 99
Email: info@redex.fr

KRPX

Scheda di prestazione — **RX183-007-D** — Pagina 2/2

INTERFACCE E DIMENSIONI ESTERNE: **SN:** 902180

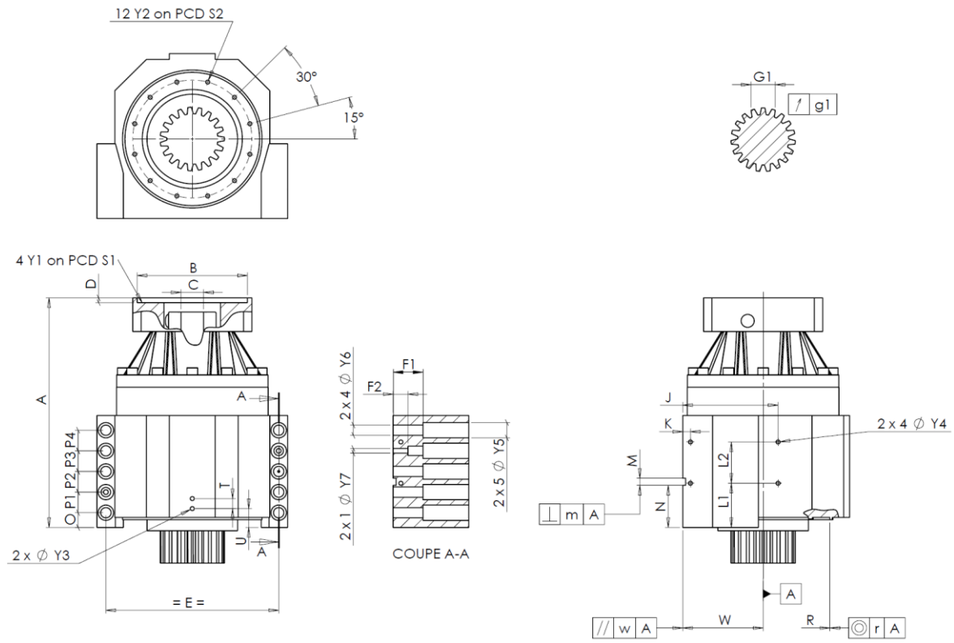

General tolerance: Js13 | *Cmm* Automatic / manual coordinate-measuring machine | *µm* Micrometer | *Cr* Calliper rule | *Di* Dial indicator | *Pg* Plug gauge

CASSA ESTERNA

		richiesta			misurata
					B3319
	Y2	M10x20		Pg	M10x20
Ø	S2	265 +0,1 -0,1		Cr	265
	A	491		µm	491,7
	E	420		Cr	420
	O	33		Cr	33
	P1	45		Cr	45
	P2	45		Cr	45
	P3	45		Cr	45
	P4	45		Cr	45
	T	25		Cr	25
	U	40		Cr	40
2 x 1Ø	Y3	M12x20		Pg	M12x20
	R	290 +0,2 +0,1		Cmm	290,137
◎	r	0,1		Cmm	0,07

CASSA ESTERNA

		richiesta			misurata
	L1	100		Cr	100
	L2	90		Cr	90
	J	210		Cr	210
	K	20		Cr	20
2 x 4Ø	Y4	M12x20		Pg	M12x20
	F1	70		Cr	70
	F2	35		Cr	35
2 x 1Ø	Y7	14		µm	14
2 x 4Ø	Y6	26		µm	26
2 x 5Ø	Y5	39		µm	39
	M H6	16	+0,011 0	Cmm	16,008
⊥	m	0,05		Cmm	0,028
	N	92,5	+0,1 -0,1	Cmm	92,509
A	W	180	+0,05 -0,05	Cmm	180,006
//	w	0,05	/A	Cmm	0,017

FLANGIA DEL MOTORE

	richiesta				misurata
Ø	B	251		µm	251
Ø	C	48	+0,05 +0,025	µm	48,05
	D	8		Cr	8,5
Ø	S1	300		Cr	300
Ø	Y1	M16		Pg	M16

Coppia in ingresso a vuoto	
linea 1	1 Nm

	Linea	Rigidità
Rigidità torsionale (Nm/arcmin)	1	1076,47
Rigidità radiale (N/µm)	1	1351

PIGNONE IN USCITA

					M991

Scostamento (su 3 denti)

	G1	62,97 0 -0,05		Cmm	62,91 *
↗	g1	0,03		Di	0,01

Livello di rumore	
@1000 rpm entrata (dB(A))	60,5

Date: 25/09/2018 **Visa:** C DE MIRANDA

Version: A

REDEX
ZI-BP79
F45210 FERRIERES
www.redex.fr
Tel: +33 2 38 94 42 00
Fax: +33 2 38 94 42 99
Email: info@redex.fr