DRPX0

Prüfprotokoll — RX183/016-B

Seite 1/2

KUNDE:	DMG	**BESTELLNUMMER:**	531862 DMG
VERTRETER:		**REDEX AUFTRAGSNR:**	212971
ARTIKEL:	DRPX0+M.10.3.H.V1.22/32	**SERIENNR:**	902155
ARTIKELNUMMER:	RX134261-03	**REFERENZ DES MOTORFLANSCHES:**	

Für die Montage, folgen Sie bitte unserem Dokument "User Manual DRP" (RX182/027)

BESONDERE ANMERKUNGEN:

ABTRIEBSRITZEL					
	Zahnrad 1				N79
	Zahnweite (über 3 Zähne)				
		G1	23,466 $^{-0,071}_{-0,082}$	Cmm	23.39
		g1	0.021	Di	0.01
	Zahnrad 2				N81
	Zahnweite (über 3 Zähne)				
		G2	23,466 $^{-0,071}_{-0,082}$	Cmm	23.395
		g2	0.021	Di	0.01
	Höheneinstellung				
		h0	26	Di	25.985
		a	9.075	Di	9.0825

Die Abbildungen der Produkte dienen nur zur Darstellung.

REDEX
ZI-BP79
F45210 FERRIERES
www.redex.fr
Tel: +33 2 38 94 42 00
Fax: +33 2 38 94 42 99
Email: info@redex.fr

DRPX0

Prüfprotokoll — RX183/016-B

Seite 2/2

ANSCHLÜSSE & AUSSENABMESSUNGEN: **SN:** 902155

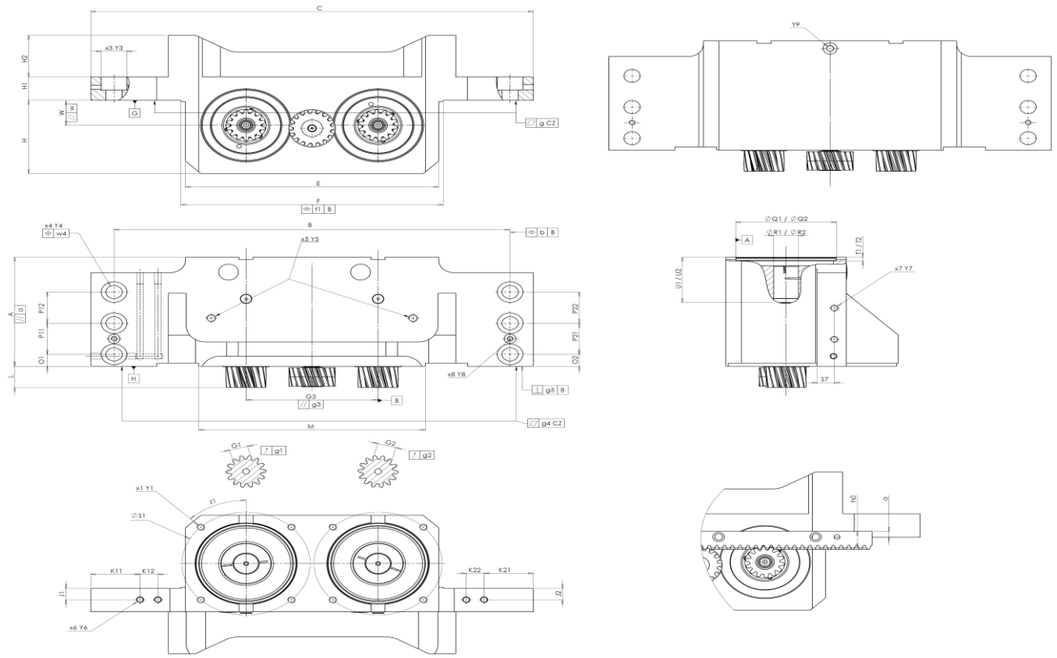

General tolerance: Js13 | Cmm: Automatic / manual coordinate-measuring machine | µm: Micrometer | Cr: Calliper rule | Di: Dial indicator | Pg: Plug gauge

GEHÄUSE

		Sollwert			Istwert
					B8401
H		A	175	Cmm	175.082
		a	0,03	Cmm	0.014
		B	510	Cmm	509.985
	⌯	b	0,5	Cmm	0.032
		C	570	Cr	570
		E	326	Cr	326
		F	338 $^{0}_{-0,5}$	Cr	337.794
	⌯	f1	0,5	Cr	0.1
	x3	Y3	2x3 Ø33	Cr	2x3 Ø33
		G3	170	Cmm	170.018
	//	g3	0,03	Cmm	0.016
	▱	g	0,03	Cmm	0.016
	▱	g4	0,03	Cmm	0.009
	⊥	g5	0,05	Cmm	0.011
		H	117,5	Cmm	117.3
		H1	37,5	Cr	37.5
		H2	67	Cr	67
		L	34 $^{+0,2}_{0}$	µm	34.075
		K21	63,5	Cr	63.5
		K22	23	Cr	23
		Y9	G1/8	Pg	G1/8

GEHÄUSE

		Sollwert			Istwert
G		W	40 $^{+0,025}_{-0,025}$	Cmm	40.014
	//	w	0,03	Cmm	0.014
		O1	19	Cmm	19
		O2	19	Cmm	19
		P11	50	Cmm	50
		P21	50	Cmm	50
		P12	50	Cmm	50
		P22	50	Cmm	50
	x4	Y4	2x3 Ø21	Cmm	2x3 Ø21
	⌖	w4	0,2	Cr	0.2
	x5	Y5	2 M12x22	Cr	2 M12x22
	x7	Y7	2x2 M10x20	Cr	2x2 M10x20
		S7	22	Cr	22
	x8	Y8	2 M8	Cr	2 M8
	x1	Y1	2x4 M10x20	Cr	2x4 M10x20
	at	Z1	45°	Cr	45°
	on PCD	S1	165	Cr	165
	x6	Y6	2x2 G1/8	Cr	2x2 G1/8
		J1	18	Cr	18
		J2	18	Cr	18
		K11	63,5	Cr	63.5
		K12	23	Cr	23

MOTORFLANSCH

		Sollwert			Istwert
A	Ø	Q1	130 JS6 $^{+0,012}_{-0,012}$	Cmm	129.99
A	Ø	R1	32 F7 $^{+0,05}_{+0,025}$	µm	32.025
		T1	6	Pg	6.056
		U1	73 min	Pg	73.19
	Ø	Q2	130 JS6 $^{+0,012}_{-0,012}$	Cmm	129.992
	Ø	R2	32 F7 $^{+0,05}_{+0,025}$	µm	32.03
		T2	6	Pg	6.076
		U2	73 min	Pg	73.18

	Linie	Steifigkeit
Verdrehsteifigkeit (Nm/arcmin)	1	40
	2	40
Radiale Steifigkeit (N/µm)	1	151
	2	154

Geräuschpegel	
@1500 rpm Eintrieb (dB(A))	67.0

Leerlaufdrehmoment	
Linie 1	0,2 Nm
Linie 2	0,2 Nm

Datum: 03/08/2018 **Von:** C DE MIRANDA

Version: B

REDEX
ZI-BP79
F45210 FERRIERES
www.redex.fr
Tel: +33 2 38 94 42 00
Fax: +33 2 38 94 42 99
Email: info@redex.fr