DRPX0

Prüfprotokoll | **RX183/016-B** | **Seite 1/2**

KUNDE:	DMG	**BESTELLNUMMER:**	531862 DMG
VERTRETER:		**REDEX AUFTRAGSNR:**	212971
ARTIKEL:	DRPX0+M.10.3.H.V1.22/32	**SERIENNR:**	902148
ARTIKELNUMMER:	RX134261-03	**REFERENZ DES MOTORFLANSCHES:**	

Für die Montage, folgen Sie bitte unserem Dokument "User Manual DRP" (RX182/027)

BESONDERE ANMERKUNGEN:

ABTRIEBSRITZEL					
	Zahnrad 1				M1740
Zahnweite (über 3 Zähne)					
		G1	23,466 $^{-0,071}_{-0,082}$	Cmm	23,39
		g1	0,021	Di	0,01
	Zahnrad 2				M1724
Zahnweite (über 3 Zähne)					
		G2	23,466 $^{-0,071}_{-0,082}$	Cmm	23,39
		g2	0,021	Di	0,01

Höheneinstellung					
		h0	26	Di	25,985
		a	9,075	Di	9,0885

Die Abbildungen der Produkte dienen nur zur Darstellung.

REDEX
ZI-BP79
F45210 FERRIERES
www.redex.fr
Tel: +33 2 38 94 42 00
Fax: +33 2 38 94 42 99
Email: info@redex.fr

DRPX0

Prüfprotokoll | **RX183/016-B** | **Seite 2/2**

ANSCHLÜSSE & AUSSENABMESSUNGEN: **SN:** 902148

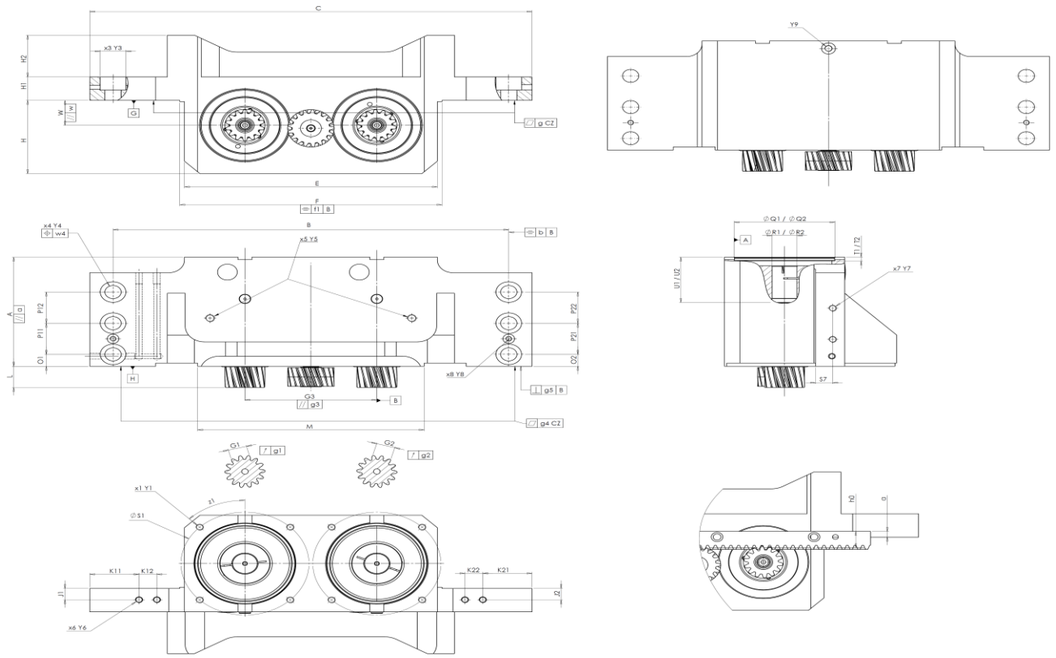

General tolerance: Js13	Cmm	Automatic / manual coordinate-measuring machine	µm	Micrometer	Cr	Calliper rule	Di	Dial indicator	Pg	Plug gauge

GEHÄUSE

		Sollwert			Istwert
					B8410
H		A	175	Cmm	174,853
		a	0,03	Cmm	0,011
		B	510	Cmm	510
	⌯	b	0,5	Cmm	0,146
		C	570	Cr	570
		E	326	Cr	326
		F	338 $^{0}_{-0,5}$	Cr	337,788
	⌯	f1	0,5	Cr	0,276
	x3	Y3	2x3 Ø33	Cr	2x3 Ø33
		G3	170	Cmm	170,005
	//	g3	0,03	Cmm	0,004
	▱	g	0,03	Cmm	0,018
	▱	g4	0,03	Cmm	0,006
	⊥	g5	0,05	Cmm	0,014
		H	117,5	Cmm	117,5
		H1	37,5	Cr	37,5
		H2	67	Cr	67
		L	34 $^{+0,2}_{0}$	µm	34,12
		K21	63,5	Cr	63,5
		K22	23	Cr	23
		Y9	G1/8	Pg	G1/8

GEHÄUSE

		Sollwert			Istwert
G		W	40 $^{+0,025}_{-0,025}$	Cmm	40,016
	//	w	0,03	Cmm	0,019
		O1	19	Cmm	19
		O2	19	Cmm	19
		P11	50	Cmm	50
		P21	50	Cmm	50
		P12	50	Cmm	50
		P22	50	Cmm	50
x4	Y4	2x3 Ø21		Cmm	2x3 Ø21
	⌖	w4	0,2	Cr	0,2
x5	Y5	2 M12x22		Cr	2 M12x22
x7	Y7	2x2 M10x20		Cr	2x2 M10x20
		S7	22	Cr	22
x8	Y8	2 M8		Cr	2 M8
x1	Y1	2x4 M10x20		Cr	2x4 M10x20
at	Z1	45°		Cr	45°
on PCD	S1	165		Cr	165
x6	Y6	2x2 G1/8		Cr	2x2 G1/8
	J1	18		Cr	18
	J2	18		Cr	18
	K11	63,5		Cr	63,5
	K12	23		Cr	23

MOTORFLANSCH

		Sollwert			Istwert
A	Ø	Q1	130 JS6 $^{+0,012}_{-0,012}$	Cmm	130,003
A	Ø	R1	32 F7 $^{+0,05}_{+0,025}$	µm	32,025
		T1	6	Pg	5,972
		U1	73 min	Pg	73
	Ø	Q2	130 JS6 $^{+0,012}_{-0,012}$	Cmm	130,002
	Ø	R2	32 F7 $^{+0,05}_{+0,025}$	µm	32,03
		T2	6	Pg	5,923
		U2	73 min	Pg	73,02

	Linie	Steifigkeit
Verdrehsteifigkeit (Nm/arcmin)	1	40
	2	40
Radiale Steifigkeit (N/µm)	1	142
	2	126

Geräuschpegel	
@1500 rpm Eintrieb (dB(A))	69,0

Leerlaufdrehmoment	
Linie 1	0,2 Nm
Linie 2	0,2 Nm

Datum: 04/10/2018 **Von:** C DE MIRANDA

Version: B

REDEX
ZI-BP79
F45210 FERRIERES
www.redex.fr
Tel: +33 2 38 94 42 00
Fax: +33 2 38 94 42 99
Email: info@redex.fr