KRPX

Scheda di prestazione	RX183-007-D	Pagina 1/2

CLIENTE:	MECOF	**RIF. ORDINE CLIENTE:**	763 MECOF
DISTRIBUTORE:	ANDANTEX S.P.A	**ORDINE INTERNO:**	212533
DESIGNAZIONE:	KRPX3+M.31.3.H.28/38	**NUMERO DI SERIE:**	901607
RIFERIMENTO:	RX131507-12	**RIFERIMENTO DELLA FLANGIA MOTORE:**	RX128581-13

Per l'installazione, fare riferimento al manuale d'uso KRPX (182/010)

OSSERVAZIONE SPECIFICA:

Le immagini dei prodotti sono a carattere puramente illustrativo.

REDEX
ZI-BP79
F45210 FERRIERES
www.redex.fr
Tel: +33 2 38 94 42 00
Fax: +33 2 38 94 42 99
Email: info@redex.fr

KRPX

Scheda di prestazione	RX183-007-D	Pagina 2/2

INTERFACCE E DIMENSIONI ESTERNE: **SN:** 901607

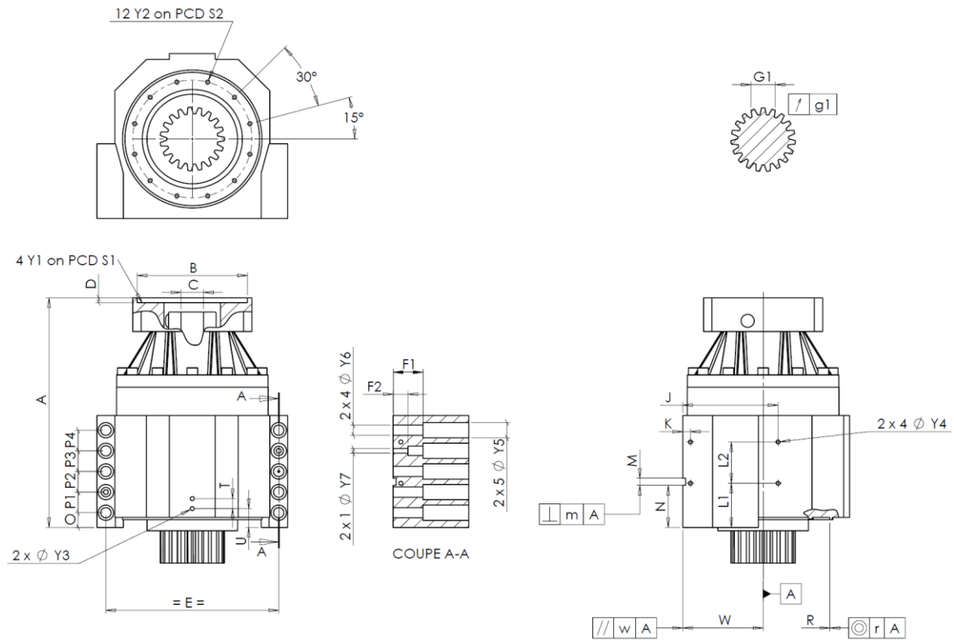

General tolerance: Js13	Cmm	Automatic / manual coordinate-measuring machine	µm	Micrometer	Cr	Calliper rule	Di	Dial indicator	Pg	Plug gauge

CASSA ESTERNA						CASSA ESTERNA						FLANGIA DEL MOTORE				
		richiesta			misurata			richiesta			misurata			richiesta			misurata
					A8534			L1	75	Cr	75						
		Y2	M8x15	Pg	OK			L2	70	Cr	70		Ø	B	180G6 $^{+0,039}_{+0,014}$	µm	180.02
	Ø	S2	200 $^{+0,1}_{-0,1}$	Cr	200			J	160	Cr	160		Ø	C	38F7 $^{+0,05}_{+0,025}$	µm	38.04
		A	389.5	µm	389.5			K	13	Cr	13			D	8	Cr	8.5
		E	290	Cr	290		2 x 4Ø	Y4	M8x15	Pg	OK		Ø	S1	215	Cr	215
		O	25	Cr	25			F1	50	Cr	50		Ø	Y1	M12	Pg	OK
		P1	35	Cr	35			F2	25	Cr	25						
		P2	35	Cr	35		2 x 1Ø	Y7	12	µm	12		**Coppia in ingresso a vuoto**				
		P3	35	Cr	35		2 x 4Ø	Y6	17,5	µm	17.5		linea 1				1 Nm
		P4	35	Cr	35		2 x 5Ø	Y5	26	µm	26						
		T	17	Cr	17			M H6	12 $^{+0,011}_{0}$	Cmm	12.002					**Linea**	**Rigidità**
		U	32	Cr	32		⊥	m	0,05	Cmm	0.012		Rigidità torsionale (Nm/arcmin)			1	473,03
	2 x 1Ø	Y3	M8x15	Pg	OK			N	71,5 $^{+0,1}_{-0,1}$	Cmm	71.472						
		R	226 $^{+0,2}_{+0,1}$	Cmm	226.134	A		W	135 $^{+0,035}_{-0,035}$	Cmm	135.007		Rigidità radiale (N/µm)			1	900
	◎	r	0,1	Cmm	0.071		//	w	0,03 /A	Cmm	0.006						

PIGNONE IN USCITA						Livello di rumore	
					N2646	@1600 rpm entrata (dB(A))	67.0
Scostamento (su 3 denti)							
		G1	39,25 $^{0}_{-0,03}$	Cmm	39.235		
	↗	g1	0,022	Di	0.02		

Date: 16/04/2018 **Visa:** C DE MIRANDA

Version: A

REDEX
ZI-BP79
F45210 FERRIERES
www.redex.fr
Tel: +33 2 38 94 42 00
Fax: +33 2 38 94 42 99
Email: info@redex.fr