KRPX

Scheda di prestazione	RX183-007-D	Pagina 1/2

CLIENTE:	MECOF	**RIF. ORDINE CLIENTE:**	763 MECOF
DISTRIBUTORE:	ANDANTEX S.r.l	**ORDINE INTERNO:**	212533
DESIGNAZIONE:	KRPX3+M.31.3.H.28/38	**NUMERO DI SERIE:**	901435
RIFERIMENTO:	RX131507-12	**RIFERIMENTO DELLA FLANGIA MOTORE:**	RX128581-13

Per l'installazione, fare riferimento al manuale d'uso KRPX (182/010)

OSSERVAZIONE SPECIFICA:

Le immagini dei prodotti sono a carattere puramente illustrativo.

REDEX
ZI-BP79
F45210 FERRIERES
www.redex.fr
Tel: +33 2 38 94 42 00
Fax: +33 2 38 94 42 99
Email: info@redex.fr

KRPX

Scheda di prestazione	RX183-007-D	Pagina 2/2

INTERFACCE E DIMENSIONI ESTERNE: **SN:** 901435

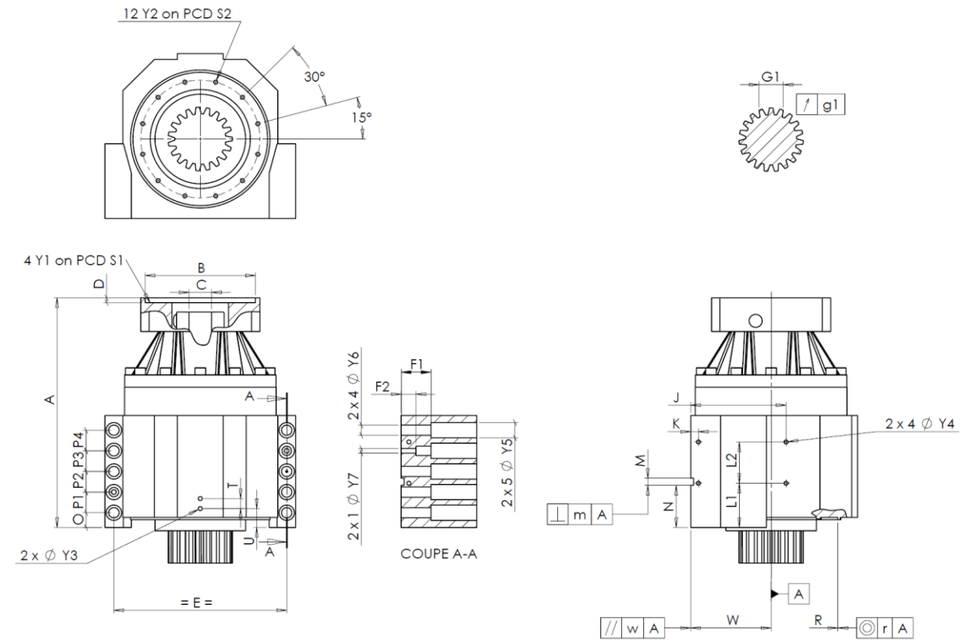

General tolerance: Js13 | *Cmm* Automatic / manual coordinate-measuring machine | *µm* Micrometer | *Cr* Calliper rule | *Di* Dial indicator | *Pg* Plug gauge

CASSA ESTERNA

		richiesta			misurata
					A8871
	Y2	M8x15		*Pg*	OK
Ø	S2	200 $^{+0,1}_{-0,1}$		*Cr*	200
	A	389.5		*µm*	389.56
	E	290		*Cr*	290
	O	25		*Cr*	25
	P1	35		*Cr*	35
	P2	35		*Cr*	35
	P3	35		*Cr*	35
	P4	35		*Cr*	35
	T	17		*Cr*	17
	U	32		*Cr*	32
2 x 1Ø	Y3	M8x15		*Pg*	OK
	R	226 $^{+0,2}_{+0,1}$		*Cmm*	226.137
	◎	r	0,1	*Cmm*	0.068

CASSA ESTERNA

		richiesta			misurata
		L1	75	*Cr*	75
		L2	70	*Cr*	70
		J	160	*Cr*	160
		K	13	*Cr*	13
2 x 4Ø		Y4	M8x15	*Pg*	OK
		F1	50	*Cr*	50
		F2	25	*Cr*	25
2 x 1Ø		Y7	12	*µm*	12
2 x 4Ø		Y6	17,5	*µm*	17.5
2 x 5Ø		Y5	26	*µm*	26
		M H6	12 $^{+0,011}_{0}$	*Cmm*	12.003
	⊥	m	0,05	*Cmm*	0.03
		N	71,5 $^{+0,1}_{-0,1}$	*Cmm*	71.497
A		W	135 $^{+0,035}_{-0,035}$	*Cmm*	135.004
	//	w	0,03 /A	*Cmm*	0.001

FLANGIA DEL MOTORE

	richiesta				misurata
Ø	B	180G6 $^{+0,039}_{+0,014}$		*µm*	180.039
Ø	C	38F7 $^{+0,05}_{+0,025}$		*µm*	38.04
	D	8		*Cr*	8.47
Ø	S1	215		*Cr*	215
Ø	Y1	M12		*Pg*	OK

Coppia in ingresso a vuoto	
linea 1	1,5 Nm

	Linea	Rigidità
Rigidità torsionale (Nm/arcmin)	1	473,03
Rigidità radiale (N/µm)	1	864

PIGNONE IN USCITA

					N2451
Scostamento (su 3 denti)					
		G1	39,25 $^{0}_{-0,03}$	*Cmm*	39.235
	↗	g1	0,022	*Di*	0.01

Livello di rumore	
@1600 rpm entrata (dB(A))	66.0

Date: 18/04/2018 **Visa:** C DE MIRANDA

Version: A

REDEX
ZI-BP79
F45210 FERRIERES
www.redex.fr
Tel: +33 2 38 94 42 00
Fax: +33 2 38 94 42 99
Email: info@redex.fr