KRPX

Scheda di prestazione	RX183-007-D	Pagina 1/2

CLIENTE:	INNSE BERARDI	**RIF. ORDINE CLIENTE:**	681 INNSE BERARDI
DISTRIBUTORE:	ANDANTEX S.r.l	**ORDINE INTERNO:**	212430
DESIGNAZIONE:	KRPX2+M.17.3.H.28/38	**NUMERO DI SERIE:**	901425
RIFERIMENTO:	RX131478-41	**RIFERIMENTO DELLA FLANGIA MOTORE:**	RX128581-01

Per l'installazione, fare riferimento al manuale d'uso KRPX (182/010)

OSSERVAZIONE SPECIFICA:

Le immagini dei prodotti sono a carattere puramente illustrativo.

REDEX
ZI-BP79
F45210 FERRIERES
www.redex.fr
Tel: +33 2 38 94 42 00
Fax: +33 2 38 94 42 99
Email: info@redex.fr

KRPX

Scheda di prestazione	RX183-007-D	Pagina 2/2

INTERFACCE E DIMENSIONI ESTERNE: **SN:** 901425

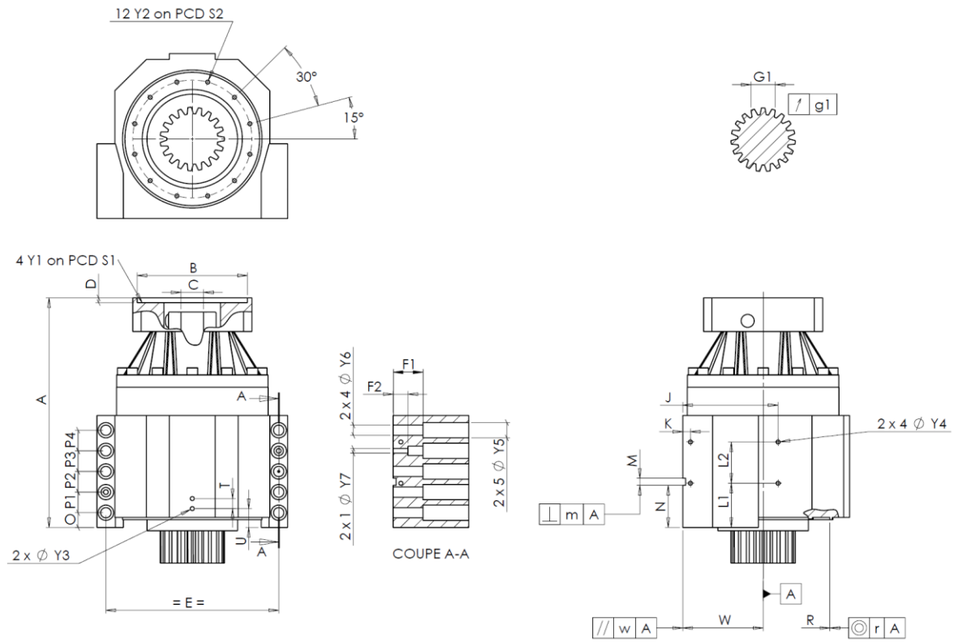

General tolerance: Js13 | *Cmm* Automatic / manual coordinate-measuring machine | *µm* Micrometer | *Cr* Calliper rule | *Di* Dial indicator | *Pg* Plug gauge

CASSA ESTERNA						CASSA ESTERNA						FLANGIA DEL MOTORE					
		richiesta			misurata			richiesta			misurata			richiesta			misurata
					B927			L1	60	*Cr*	60						
		Y2	M6x12	*Pg*	M6x12			L2	60	*Cr*	60		Ø	B	181	*µm*	181
	Ø	S2	165 +0,1 -0,1	*Cr*	165			J	130	*Cr*	130		Ø	C	38 +0,05 +0,025	*µm*	38.04
		A	332	*µm*	332.84			K	11	*Cr*	11			D	8	*Cr*	8.5
		E	240	*Cr*	240		2 x 4Ø	Y4	M6x12	*Pg*	M6x12		Ø	S1	215	*Cr*	215
		O	15	*Cr*	15			F1	40	*Cr*	40		Ø	Y1	M12	*Pg*	M12
		P1	30	*Cr*	30			F2	24	*Cr*	24						
		P2	30	*Cr*	30		2 x 1Ø	Y7	10	*µm*	10		**Coppia in ingresso a vuoto**				
		P3	30	*Cr*	30		2 x 4Ø	Y6	15,5	*µm*	15.5		linea 1				0,5 Nm
		P4	30	*Cr*	30		2 x 5Ø	Y5	24	*µm*	24						
		T	14	*Cr*	14			M H6	10 +0,009 0	*Cmm*	10.007					**Linea**	**Rigidità**
		U	26	*Cr*	26		⊥	m	0,05	*Cmm*	0.019		Rigidità torsionale (Nm/arcmin)			1	243,75
	2 x 1Ø	Y3	M6x12	*Pg*	M6x12			N	55 +0,1 -0,1	*Cmm*	54.958						
		R	186 +0,2 +0,1	*Cmm*	186.173	A		W	110 +0,02 -0,02	*Cmm*	110.007		Rigidità radiale (N/µm)			1	462
	◎	r	0,1	*Cmm*	0.073		//	w	0,03 /A	*Cmm*	0.001						

PIGNONE IN USCITA						Livello di rumore	
					N2404	@1600 rpm entrata (dB(A))	68.0
Scostamento (su 4 denti)							
		G1	44,27 0 -0,03	*Cmm*	44.25		
	↗	g1	0,022	*Di*	0.005		

Date: 20/03/2018 **Visa:** C DE MIRANDA

Version: A

REDEX
ZI-BP79
F45210 FERRIERES
www.redex.fr
Tel: +33 2 38 94 42 00
Fax: +33 2 38 94 42 99
Email: info@redex.fr