KRPX

Scheda di prestazione	RX183-007-D	Pagina 1/2

CLIENTE:	INNSE BERARDI	**RIF. ORDINE CLIENTE:**	681 INNSE BERARDI
DISTRIBUTORE:	ANDANTEX S.r.l	**ORDINE INTERNO:**	212430
DESIGNAZIONE:	KRPX2+M.17.3.H.28/38	**NUMERO DI SERIE:**	901407
RIFERIMENTO:	RX131478-41	**RIFERIMENTO DELLA FLANGIA MOTORE:**	RX128581-01

Per l'installazione, fare riferimento al manuale d'uso KRPX (182/010)

OSSERVAZIONE SPECIFICA:

Le immagini dei prodotti sono a carattere puramente illustrativo.

REDEX
ZI-BP79
F45210 FERRIERES
www.redex.fr
Tel: +33 2 38 94 42 00
Fax: +33 2 38 94 42 99
Email: info@redex.fr

KRPX

Scheda di prestazione	RX183-007-D	Pagina 2/2

INTERFACCE E DIMENSIONI ESTERNE: **SN:** 901407

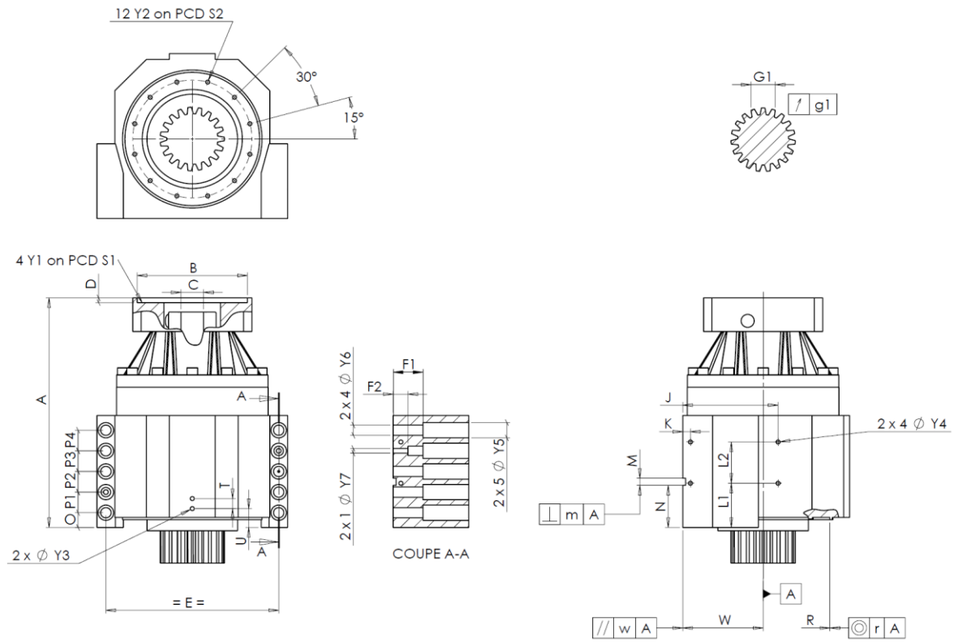

General tolerance: Js13	Cmm	Automatic / manual coordinate-measuring machine	µm	Micrometer	Cr	Calliper rule	Di	Dial indicator	Pg	Plug gauge

CASSA ESTERNA						CASSA ESTERNA						FLANGIA DEL MOTORE					
	richiesta				misurata		richiesta				misurata		richiesta				misurata
					A6434			L1	60	Cr	60						
		Y2	M6x12	Pg	OK			L2	60	Cr	60		Ø	B	181	µm	180.94
	Ø	S2	165 +0,1 -0,1	Cr	165			J	130	Cr	130		Ø	C	38 +0,05 +0,025	µm	38.04
		A	332	µm	332.83			K	11	Cr	11			D	8	Cr	8.52
		E	240	Cr	240		2 x 4Ø	Y4	M6x12	Pg	OK		Ø	S1	215	Cr	215
		O	15	Cr	15			F1	40	Cr	40		Ø	Y1	M12	Pg	OK
		P1	30	Cr	30			F2	24	Cr	24						
		P2	30	Cr	30		2 x 1Ø	Y7	10	µm	10		**Coppia in ingresso a vuoto**				
		P3	30	Cr	30		2 x 4Ø	Y6	15,5	µm	15.5		linea 1				0,5 Nm
		P4	30	Cr	30		2 x 5Ø	Y5	24	µm	24						
		T	14	Cr	14			M H6	10 +0,009 0	Cmm	10					**Linea**	**Rigidità**
		U	26	Cr	26		⊥	m	0,05	Cmm	0.01		Rigidità torsionale (Nm/arcmin)			1	243,75
	2 x 1Ø	Y3	M6x12	Pg	OK			N	55 +0,1 -0,1	Cmm	54.973						
		R	186 +0,2 +0,1	Cmm	186.17	A		W	110 +0,02 -0,02	Cmm	110.005		Rigidità radiale (N/µm)			1	431
	◎	r	0,1	Cmm	0.074		//	w	0,03 /A	Cmm	0.004						

PIGNONE IN USCITA						Livello di rumore	
					N2399	@1600 rpm entrata (dB(A))	68.0
Scostamento (su 4 denti)							
		G1	44,27 0 -0,03	Cmm	44.25		
	↗	g1	0,022	Di	0.01		

Date: 15/03/2018 **Visa:** C DE MIRANDA

Version: A

REDEX
ZI-BP79
F45210 FERRIERES
www.redex.fr
Tel: +33 2 38 94 42 00
Fax: +33 2 38 94 42 99
Email: info@redex.fr