KRPX

Scheda di prestazione — **RX183-007-D** — Pagina **1/2**

CLIENTE:	**INNSE BERARDI**	**RIF. ORDINE CLIENTE:**	**681 INNSE BERARDI**
DISTRIBUTORE:	**ANDANTEX S.r.l**	**ORDINE INTERNO:**	**212430**
DESIGNAZIONE:	**KRPX2+M.17.3.H.28/38**	**NUMERO DI SERIE:**	**901314**
RIFERIMENTO:	**RX131478-41**	**RIFERIMENTO DELLA FLANGIA MOTORE:**	**RX128581-01**

Per l'installazione, fare riferimento al manuale d'uso KRPX (182/010)

OSSERVAZIONE SPECIFICA:

Le immagini dei prodotti sono a carattere puramente illustrativo.

REDEX
ZI-BP79
F45210 FERRIERES
www.redex.fr
Tel: +33 2 38 94 42 00
Fax: +33 2 38 94 42 99
Email: info@redex.fr

KRPX

Scheda di prestazione — **RX183-007-D** — Pagina **2/2**

INTERFACCE E DIMENSIONI ESTERNE: **SN:** **901314**

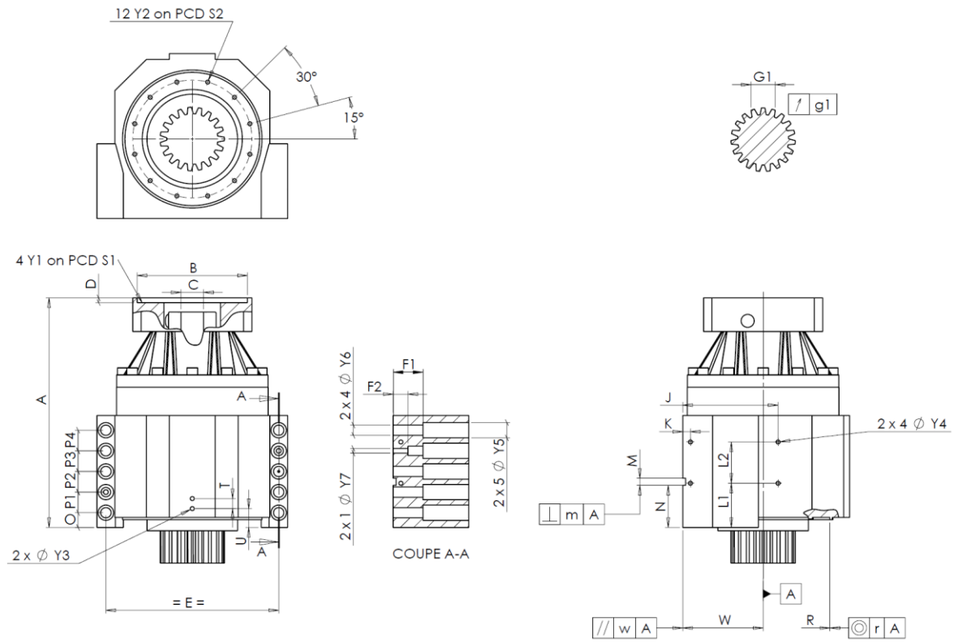

General tolerance: Js13 | *Cmm* Automatic / manual coordinate-measuring machine | *µm* Micrometer | *Cr* Calliper rule | *Di* Dial indicator | *Pg* Plug gauge

CASSA ESTERNA						CASSA ESTERNA						FLANGIA DEL MOTORE				
		richiesta			misurata			richiesta			misurata			richiesta			misurata
					A7757			L1	60	*Cr*	60						
		Y2	M6x12	*Pg*	M6x12			L2	60	*Cr*	60		Ø	B	181	*µm*	181
	Ø	S2	165 $^{+0,1}_{-0,1}$	*Cr*	165			J	130	*Cr*	130		Ø	C	38 $^{+0,05}_{+0,025}$	*µm*	38,05
		A	332	*µm*	332,93			K	11	*Cr*	11			D	8	*Cr*	8,5
		E	240	*Cr*	240		2 x 4Ø	Y4	M6x12	*Pg*	M6x12		Ø	S1	215	*Cr*	215
		O	15	*Cr*	15			F1	40	*Cr*	40		Ø	Y1	M12	*Pg*	M12
		P1	30	*Cr*	30			F2	24	*Cr*	24						
		P2	30	*Cr*	30		2 x 1Ø	Y7	10	*µm*	10		**Coppia in ingresso a vuoto**				
		P3	30	*Cr*	30		2 x 4Ø	Y6	15,5	*µm*	15,5		linea 1				1 Nm
		P4	30	*Cr*	30		2 x 5Ø	Y5	24	*µm*	24						
		T	14	*Cr*	14			M H6	10 $^{+0,009}_{0}$	*Cmm*	10,004					**Linea**	**Rigidità**
		U	26	*Cr*	26		⊥	m	0,05	*Cmm*	0,014		Rigidità torsionale (Nm/arcmin)			1	243,75
	2 x 1Ø	Y3	M6x12	*Pg*	M6x12			N	55 $^{+0,1}_{-0,1}$	*Cmm*	55,02						
		R	186 $^{+0,2}_{+0,1}$	*Cmm*	186,171	A		W	110 $^{+0,02}_{-0,02}$	*Cmm*	110,01		Rigidità radiale (N/µm)			1	520
	◎	r	0,1	*Cmm*	0,04		//	w	0,03 /A	*Cmm*	0,006						

PIGNONE IN USCITA						Livello di rumore	
					N2037	@1600 rpm entrata (dB(A))	66,0
Scostamento (su 4 denti)							
		G1	44,27 $^{0}_{-0,03}$	*Cmm*	44,25		
	↗	g1	0,022	*Di*	0,01		

Date: 29/01/2018 **Visa:** C DE MIRANDA

Version: A

REDEX
ZI-BP79
F45210 FERRIERES
www.redex.fr
Tel: +33 2 38 94 42 00
Fax: +33 2 38 94 42 99
Email: info@redex.fr