KRPX

Scheda di prestazione	RX183-007-D	Pagina 1/2

CLIENTE:	INNSE BERARDI	**RIF. ORDINE CLIENTE:**	681 INNSE BERARDI
DISTRIBUTORE:	ANDANTEX S.r.l	**ORDINE INTERNO:**	212430
DESIGNAZIONE:	KRPX2+M.17.3.H.28/38	**NUMERO DI SERIE:**	901301
RIFERIMENTO:	RX131478-41	**RIFERIMENTO DELLA FLANGIA MOTORE:**	RX128581-01

Per l'installazione, fare riferimento al manuale d'uso KRPX (182/010)

OSSERVAZIONE SPECIFICA:

Le immagini dei prodotti sono a carattere puramente illustrativo.

REDEX
ZI-BP79
F45210 FERRIERES
www.redex.fr
Tel: +33 2 38 94 42 00
Fax: +33 2 38 94 42 99
Email: info@redex.fr

KRPX

Scheda di prestazione	RX183-007-D	Pagina 2/2

INTERFACCE E DIMENSIONI ESTERNE: **SN:** 901301

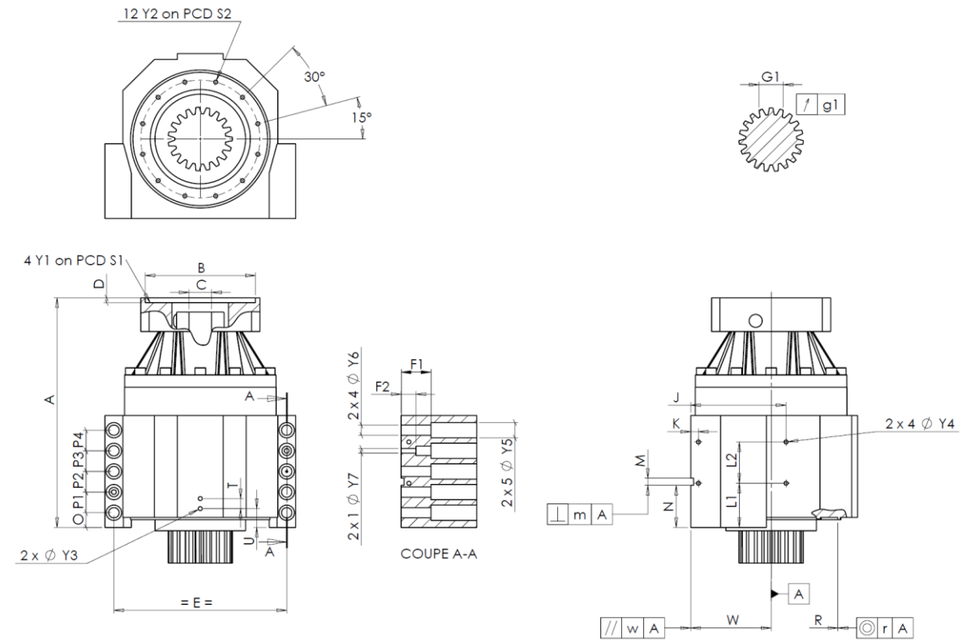

General tolerance: Js13	Cmm	Automatic / manual coordinate-measuring machine	µm	Micrometer	Cr	Calliper rule	Di	Dial indicator	Pg	Plug gauge

CASSA ESTERNA						CASSA ESTERNA						FLANGIA DEL MOTORE				
		richiesta			misurata			richiesta			misurata			richiesta			misurata
					A4837			L1	60	Cr	60						
		Y2	M6x12	Pg	OK			L2	60	Cr	60		Ø	B	181	µm	180.96
	Ø	S2	165 +0,1 -0,1	Cr	165			J	130	Cr	130		Ø	C	38 +0,05 +0,025	µm	38.03
		A	332	µm	332.83			K	11	Cr	11			D	8	Cr	8.5
		E	240	Cr	240		2 x 4Ø	Y4	M6x12	Pg	OK		Ø	S1	215	Cr	215
		O	15	Cr	15			F1	40	Cr	40		Ø	Y1	M12	Pg	OK
		P1	30	Cr	30			F2	24	Cr	24.4						
		P2	30	Cr	30		2 x 1Ø	Y7	10	µm	10		Coppia in ingresso a vuoto				
		P3	30	Cr	30		2 x 4Ø	Y6	15,5	µm	15.62		linea 1				1 Nm
		P4	30	Cr	30		2 x 5Ø	Y5	24	µm	24						
		T	14	Cr	14			M H6	10 +0,009 0	Cmm	10,006					Linea	Rigidità
		U	26	Cr	26		⊥	m	0,05	Cmm	0,007		Rigidità torsionale (Nm/arcmin)			1	243,75
	2 x 1Ø	Y3	M6x12	Pg	OK			N	55 +0,1 -0,1	Cmm	54,978						
		R	186 +0,2 +0,1	Cmm	186,167	A		W	110 +0,02 -0,02	Cmm	110,006		Rigidità radiale (N/µm)			1	508
	◎	r	0,1	Cmm	0,061		//	w	0,03 /A	Cmm	0,003						

PIGNONE IN USCITA						Livello di rumore	
					N2132	@1600 rpm entrata (dB(A))	65,0
Scostamento (su 4 denti)							
		G1	44,27 0 -0,03	Cmm	44.255		
	↗	g1	0,022	Di	0,01		

Date: 09/02/2018 **Visa:** C DE MIRANDA

Version: A

REDEX
ZI-BP79
F45210 FERRIERES
www.redex.fr
Tel: +33 2 38 94 42 00
Fax: +33 2 38 94 42 99
Email: info@redex.fr