KRPX

Scheda di prestazione	RX183-007-D	Pagina 1/2

CLIENTE:	MECOF	**RIF. ORDINE CLIENTE:**	619 MECOF
DISTRIBUTORE:	ANDANTEX S.r.l	**ORDINE INTERNO:**	212372
DESIGNAZIONE:	KRPX3+M.31.3.H.28/38	**NUMERO DI SERIE:**	901117
RIFERIMENTO:	RX131507-12	**RIFERIMENTO DELLA FLANGIA MOTORE:**	RX128581-13

Per l'installazione, fare riferimento al manuale d'uso KRPX (182/010)

OSSERVAZIONE SPECIFICA:

Le immagini dei prodotti sono a carattere puramente illustrativo.

REDEX
ZI-BP79
F45210 FERRIERES
www.redex.fr
Tel: +33 2 38 94 42 00
Fax: +33 2 38 94 42 99
Email: info@redex.fr

KRPX

Scheda di prestazione	RX183-007-D	Pagina 2/2

INTERFACCE E DIMENSIONI ESTERNE: **SN:** 901117

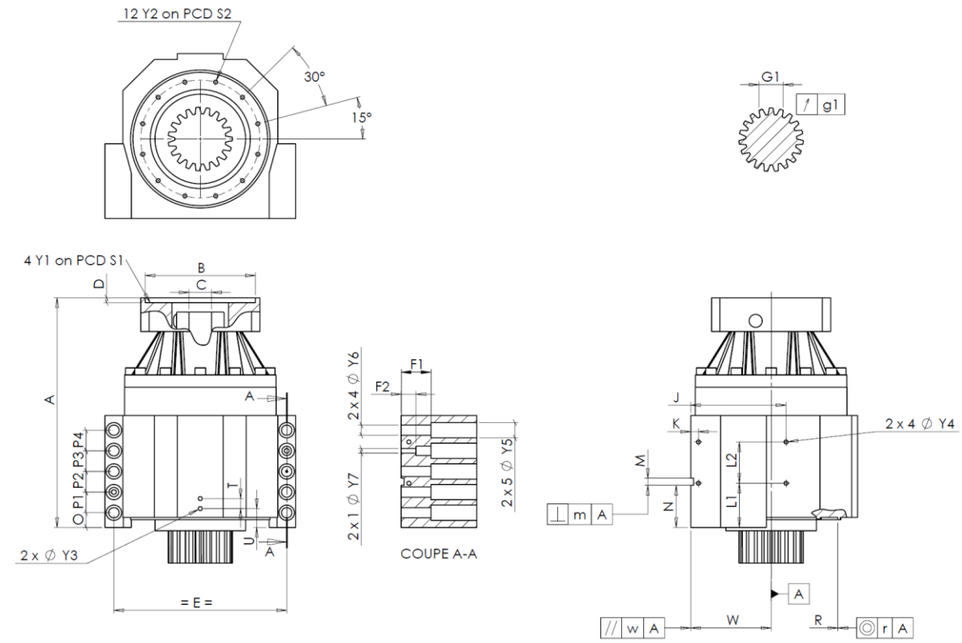

General tolerance: Js13 | *Cmm* Automatic / manual coordinate-measuring machine | *µm* Micrometer | *Cr* Calliper rule | *Di* Dial indicator | *Pg* Plug gauge

CASSA ESTERNA						CASSA ESTERNA						FLANGIA DEL MOTORE					
		richiesta			misurata			richiesta			misurata			richiesta			misurata
					A5360			L1	75	Cr	75						
		Y2	M8x15	Pg	M8			L2	70	Cr	70		Ø	B	180G6 $^{+0,039}_{+0,014}$	µm	180,03
	Ø	S2	200 $^{+0,1}_{-0,1}$	Cr	200			J	160	Cr	160		Ø	C	38F7 $^{+0,05}_{+0,025}$	µm	38,025
		A	389,5	µm	389,7			K	13	Cr	13			D	8	Cr	8,5
		E	290	Cr	290		2 x 4Ø	Y4	M8x15	Pg	M8		Ø	S1	215	Cr	215
		O	25	Cr	25			F1	50	Cr	50		Ø	Y1	M12	Pg	M12
		P1	35	Cr	35			F2	25	Cr	25						
		P2	35	Cr	35		2 x 1Ø	Y7	12	µm	12		**Coppia in ingresso a vuoto**				
		P3	35	Cr	35		2 x 4Ø	Y6	17,5	µm	17,5		linea 1				1,5 Nm
		P4	35	Cr	35		2 x 5Ø	Y5	26	µm	26						
		T	17	Cr	17			M H6	12 $^{+0,011}_{0}$	Cmm	12,006					**Linea**	**Rigidità**
		U	32	Cr	32		⊥	m	0,05	Cmm	0,008		Rigidità torsionale (Nm/arcmin)			1	473,03
	2 x 1Ø	Y3	M8x15	Pg	M8			N	71,5 $^{+0,1}_{-0,1}$	Cmm	71,511						
		R	226 $^{+0,2}_{+0,1}$	Cmm	226,142	A		W	135 $^{+0,035}_{-0,035}$	Cmm	135,005		Rigidità radiale (N/µm)			1	1005
	◎	r	0,1	Cmm	0,04		//	w	0,03 /A	Cmm	0,002						

PIGNONE IN USCITA						Livello di rumore	
					N1879	@1600 rpm entrata (dB(A))	64,5
Scostamento (su 3 denti)							
		G1	39,25 $^{0}_{-0,03}$	Cmm	39,24		
	↗	g1	0,022	Di	0,005		

Date: 18/12/2017 **Visa:** C DE MIRANDA

Version: A

REDEX
ZI-BP79
F45210 FERRIERES
www.redex.fr
Tel: +33 2 38 94 42 00
Fax: +33 2 38 94 42 99
Email: info@redex.fr