KRPX

Ficha de resultado	RX183-007-D	Página 1/2

CLIENTE:	IBARMIA INNOVATEK	**REF. PEDIDO:**	009221/74653 IBARMIA
DISTRIBUIDOR:		**PEDIDO INTERNO:**	212276
DESIGNACIÓN:	KRPX2+M.17.3.H.28/38	**NÚMERO DE SERIE:**	901086
REFERENCIA :	RX131478-41	**REFERENCIA DE LA BRIDA MOTOR:**	RX128581-01

Para la instalación, por favor consulte el Manual de Usuario KRPX (182/010)

OBSERVACIONES:

Las imágenes del producto son meramente ilustrativas.

REDEX
ZI-BP79
F45210 FERRIERES
www.redex.fr
Tel: +33 2 38 94 42 00
Fax: +33 2 38 94 42 99
Email: info@redex.fr

KRPX

Ficha de resultado	RX183-007-D	Página 2/2

INTERFACES Y DIMENSIONES EXTERIORES: **SN:** 901086

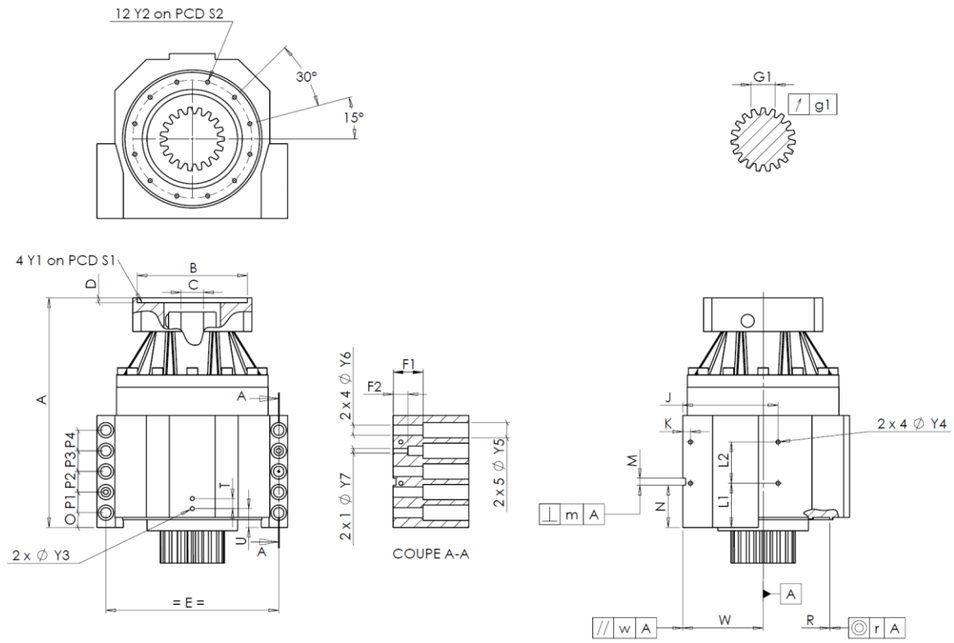

General tolerance: Js13 | *Cmm* Automatic / manual coordinate-measuring machine | *µm* Micrometer | *Cr* Calliper rule | *Di* Dial indicator | *Pg* Plug gauge

CARCASA requerida				CARCASA real						BRIDA MOTOR requerida				BRIDA MOTOR real
				A4846		L1	60	Cr	60					
	Y2	M6x12	Pg	M6x12		L2	60	Cr	60	Ø	B	181	µm	181
Ø	S2	165 +0,1 -0,1	Cr	165		J	130	Cr	130	Ø	C	38 +0,05 +0,025	µm	38,05
	A	332	µm	332,84		K	11	Cr	11		D	8	Cr	8,51
	E	240	Cr	240	2 x 4Ø	Y4	M6x12	Pg	M6x12	Ø	S1	215	Cr	215
	O	15	Cr	15		F1	40	Cr	40	Ø	Y1	M12	Pg	M12
	P1	30	Cr	30		F2	24	Cr	24					
	P2	30	Cr	30	2 x 1Ø	Y7	10	µm	10	**Par entrada sin carga**				
	P3	30	Cr	30	2 x 4Ø	Y6	15,5	µm	15,5	Línea 1				1 Nm
	P4	30	Cr	30	2 x 5Ø	Y5	24	µm	24					
	T	14	Cr	14		M H6	10 +0,009 0	Cmm	10				**Línea**	**Rigidez**
	U	26	Cr	26	⊥	m	0,05	Cmm	0,01	Rigidez torsional (Nm/arcmin)			1	243,75
2 x 1Ø	Y3	M6x12	Pg	M6x12		N	55 +0,1 -0,1	Cmm	55,022					
	R	186 +0,2 +0,1	Cmm	186,174	A	W	110 +0,02 -0,02	Cmm	110,003	Rigidez radial (N/µm)			1	441
◎	r	0,1	Cmm	0,038	//	w	0,03 /A	Cmm	0					

PIÑÓN DE SALIDA						Nivel sonoro	
					N1402	@1600 rpm entrada (dB(A))	67,0
Medida cordal entre 4 dientes							
		G1	44,27 0 -0,03	Cmm	44,255		
	↗	g1	0,022	Di	0,01		

Fecha: 24/11/2017 **Revisado:** C DE MIRANDA

Versión: A

REDEX
ZI-BP79
F45210 FERRIERES
www.redex.fr
Tel: +33 2 38 94 42 00
Fax: +33 2 38 94 42 99
Email: info@redex.fr