DRP

Scheda di prestazione	RX183/005-B	Pagina 1/2

CLIENTE:	INNSE	**RIF. ORDINE CLIENTE:**	511 INNSE
DISTRIBUTORE:	ANDANTEX S.r.l	**ORDINE INTERNO:**	212184
DESIGNAZIONE:	DRP3+M.31.3.S.28/38	**NUMERO DI SERIE:**	901003
RIFERIMENTO:	RX131173-12	**RIFERIMENTO DELLA FLANGIA MOTORE:**	RX128581-01

Per l'installazione, fare riferimento al manuale d'uso DRP (182/009)

OSSERVAZIONE SPECIFICA:

Le immagini dei prodotti sono a carattere puramente illustrativo.

REDEX
ZI-BP79
F45210 FERRIERES
www.redex.fr
Tel: +33 2 38 94 42 00
Fax: +33 2 38 94 42 99
Email: info@redex.fr

DRP

Scheda di prestazione	RX183/005-B	Pagina 2/2

INTERFACCE E DIMENSIONI ESTERNE: **SN:** 901003

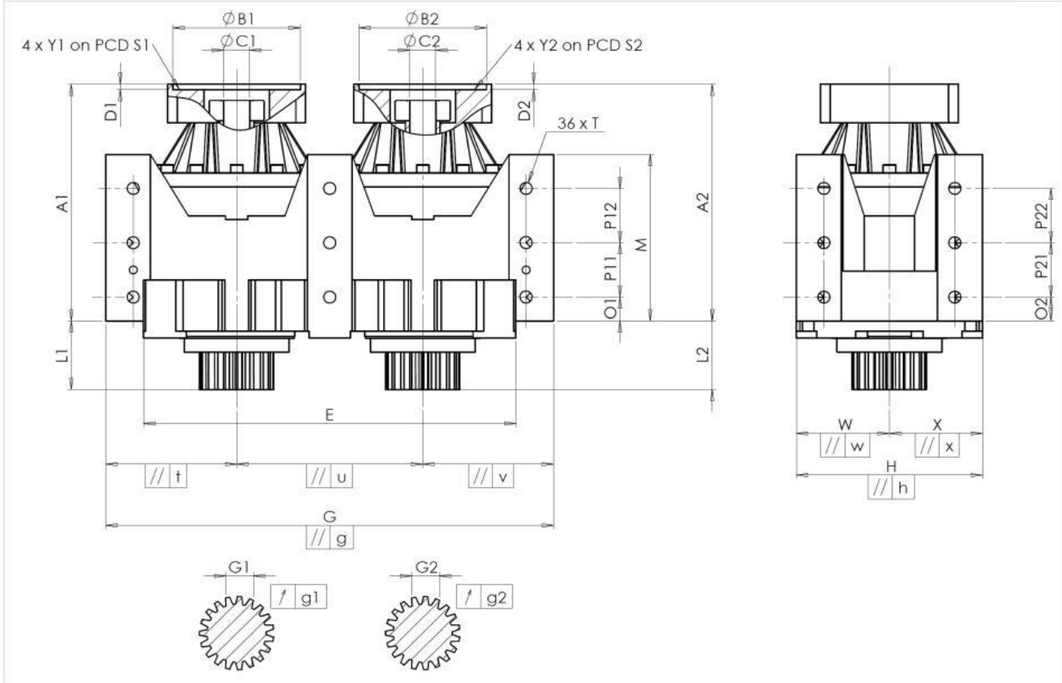

General tolerance: Js13	Cmm	Automatic / manual coordinate-measuring machine	µm	Micrometer	Cr	Calliper rule	Di	Dial indicator	Pg	Plug gauge

CASSA ESTERNA

		richiesta			misurata
					A4849
	E	540 $^{0}_{-0,1}$		Cmm	539,961
	G	650 $^{+0,2}_{-0,2}$		Cmm	650,025
//	g	0,045		Cmm	0,022
//	t	0,045		Cmm	0,004
//	u	0,035		Cmm	0,01
//	v	0,045		Cmm	0,006
	W	135		Cmm	134,987
//	w	0,035		Cmm	0,002
	X	135		Cmm	134,992
//	x	0,035		Cmm	0,001
	H	270 $^{+0,04}_{-0,04}$		Cmm	269,979
//	h	0,02		Cmm	0,02
	A1	348,5		Cmm	349,381
	L1	101		Cmm	101,072
	A2	348,5		Cmm	349,351
	L2	101		Cmm	100,969

CASSA ESTERNA

		richiesta			misurata
	O1	35		Cr	35
	P11	80		Cr	80
	P12	80		Cr	80
	M	245 $^{+0,1}_{-0,1}$		Cmm	244,911
	O2	35		Cr	35
	P21	80		Cr	80
	P22	80		Cr	80
Ø	T	M20		Pg	M20

PIGNONE IN USCITA

Pignone 1				R2152
Scostamento (su 3 denti)				
	G1	39,25 $^{0}_{-0,03}$	Cmm	39,25
↗	g1	0,022	Di	0,01
Pignone 2				R2150
Scostamento (su 3 denti)				
	G2	39,25 $^{0}_{-0,03}$	Cmm	39,25
↗	g2	0,022	Di	0,01

Coppia in ingresso a vuoto	
linea 1	1 Nm
linea 2	1 Nm

FLANGIA DEL MOTORE

		richiesta			misurata
Ø	B1	181		µm	180,986
Ø	C1	38 $^{+0,05}_{+0,025}$		µm	38,05
	D1	8		Cr	8,54
Ø	S1	215		Cr	215
Ø	Y1	M12		Pg	M12
Ø	B2	181		µm	180,977
Ø	C2	38 $^{+0,05}_{+0,025}$		µm	38,05
	D2	8		Cr	8,56
Ø	S2	215		Cr	215
Ø	Y2	M12		Pg	M12

	Linea	Rigidità
Rigidità torsionale (Nm/arcmin)	1	473,03
	2	473,03
Rigidità radiale (N/µm)	1	992
	2	950

Livello di rumore	
@1600 rpm entrata (dB(A))	68,5

Data: 21/11/2017 **Visto:** C DE MIRANDA

Versione: A

REDEX
ZI-BP79
F45210 FERRIERES
www.redex.fr
Tel: +33 2 38 94 42 00
Fax: +33 2 38 94 42 99
Email: info@redex.fr