DRP

Scheda di prestazione — **RX183/005-B** — Pagina 1/2

CLIENTE:	INNSE	**RIF. ORDINE CLIENTE:**	511 INNSE
DISTRIBUTORE:	ANDANTEX S.r.l	**ORDINE INTERNO:**	212184
DESIGNAZIONE:	DRP3+M.31.3.S.28/38	**NUMERO DI SERIE:**	901002
RIFERIMENTO:	RX131173-12	**RIFERIMENTO DELLA FLANGIA MOTORE:**	RX128581-01

Per l'installazione, fare riferimento al manuale d'uso DRP (182/009)

OSSERVAZIONE SPECIFICA:

Le immagini dei prodotti sono a carattere puramente illustrativo.

REDEX
ZI-BP79
F45210 FERRIERES
www.redex.fr
Tel: +33 2 38 94 42 00
Fax: +33 2 38 94 42 99
Email: info@redex.fr

DRP

Scheda di prestazione — **RX183/005-B** — Pagina 2/2

INTERFACCE E DIMENSIONI ESTERNE: **SN:** 901002

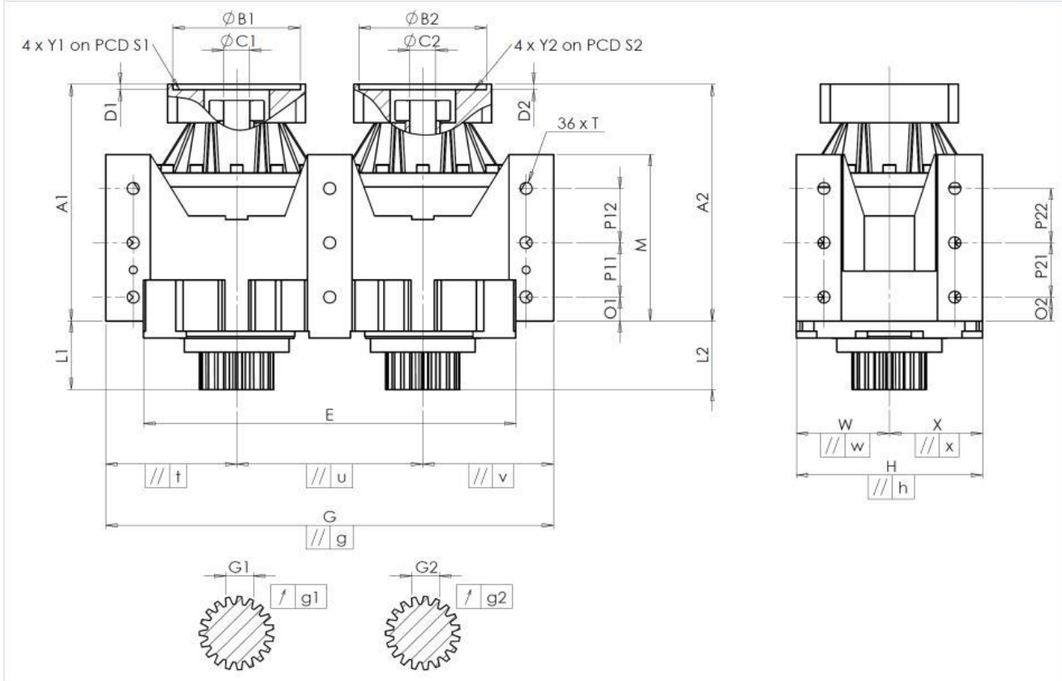

General tolerance: Js13 | *Cmm* Automatic / manual coordinate-measuring machine | *µm* Micrometer | *Cr* Calliper rule | *Di* Dial indicator | *Pg* Plug gauge

CASSA ESTERNA

	richiesta			misurata
				A4848
	E	540 $^{0}_{-0,1}$	Cmm	539,966
	G	650 $^{+0,2}_{-0,2}$	Cmm	650,051
//	g	0,045	Cmm	0,014
//	t	0,045	Cmm	0,001
//	u	0,035	Cmm	0,009
//	v	0,045	Cmm	0,006
	W	135	Cmm	135,001
//	w	0,035	Cmm	0,001
	X	135	Cmm	134,998
//	x	0,035	Cmm	0,002
	H	270 $^{+0,04}_{-0,04}$	Cmm	269,999
//	h	0,02	Cmm	0,015
	A1	348,5	Cmm	349,193
	L1	101	Cmm	100,978
	A2	348,5	Cmm	349,23
	L2	101	Cmm	100,976

CASSA ESTERNA

	richiesta			misurata
	O1	35	Cr	35
	P11	80	Cr	80
	P12	80	Cr	80
	M	245 $^{+0,1}_{-0,1}$	Cmm	244,932
	O2	35	Cr	35
	P21	80	Cr	80
	P22	80	Cr	80
Ø	T	M20	Pg	M20

PIGNONE IN USCITA

Pignone 1				R2148
Scostamento (su 3 denti)				
	G1	39,25 $^{0}_{-0,03}$	Cmm	39,25
↗	g1	0,022	Di	0,01
Pignone 2				T852
Scostamento (su 3 denti)				
	G2	39,25 $^{0}_{-0,03}$	Cmm	39,24
↗	g2	0,022	Di	0,01

Coppia in ingresso a vuoto

linea 1	1,5 Nm
linea 2	1,5 Nm

FLANGIA DEL MOTORE

	richiesta			misurata
Ø	B1	181	µm	180,968
Ø	C1	38 $^{+0,05}_{+0,025}$	µm	38,025
	D1	8	Cr	8,5
Ø	S1	215	Cr	215
Ø	Y1	M12	Pg	M12
Ø	B2	181	µm	180,973
Ø	C2	38 $^{+0,05}_{+0,025}$	µm	38,025
	D2	8	Cr	8,51
Ø	S2	215	Cr	215
Ø	Y2	M12	Pg	M12

	Linea	Rigidità
Rigidità torsionale (Nm/arcmin)	1	473,03
	2	473,03
Rigidità radiale (N/µm)	1	938
	2	858

Livello di rumore

@1600 rpm entrata (dB(A))	68,0

Data: 21/11/2017 **Visto:** C DE MIRANDA

Versione: A

REDEX
ZI-BP79
F45210 FERRIERES
www.redex.fr
Tel: +33 2 38 94 42 00
Fax: +33 2 38 94 42 99
Email: info@redex.fr