KRP

Scheda di prestazione	RX183-006-A	Page 1/2

CLIENTE:	VECCHIATO	**RIF. ORDINE CLIENTE:**	548 VECCHIATO
DISTRIBUTORE:	ANDANTEX S.r.l	**ORDINE INTERNO:**	212254
DESIGNAZIONE:	KRP2+M.61.3.H.14/24	**NUMERO DI SERIE:**	900938
RIFERIMENTO:	RX130636-32	**RIFERIMENTO DELLA FLANGIA MOTORE:**	RX128980-10

Per l'installazione, fare riferimento al manuale d'uso KRP (182/008)

OSSERVAZIONE SPECIFICA:

Le immagini dei prodotti sono a carattere puramente illustrativo.

REDEX
ZI-BP79
F45210 FERRIERES
www.redex.fr
Tel: +33 2 38 94 42 00
Fax: +33 2 38 94 42 99
Email: info@redex.fr

KRP

Scheda di prestazione	RX183-006-A	Page 2/2

INTERFACCE E DIMENSIONI ESTERNE: **SN:** 900938

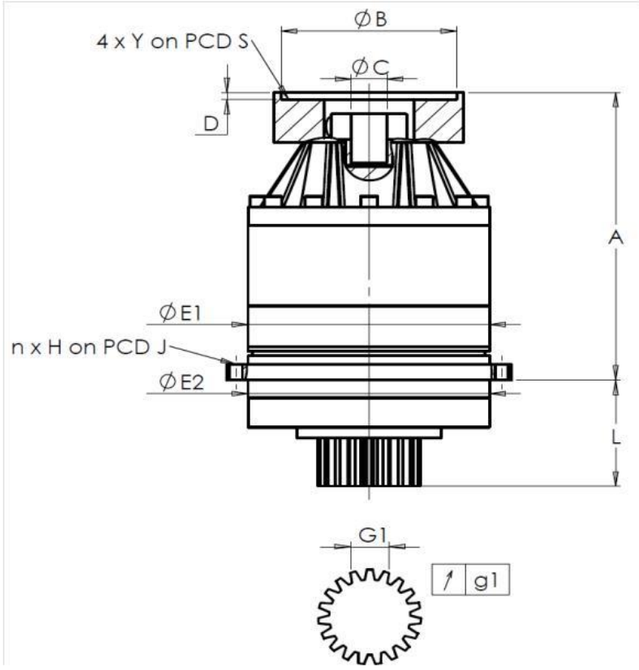

General tolerance: Js13	Cmm	Automatic / manual coordinate-measuring machine	µm	Micrometer	Cr	Calliper rule	Di	Dial indicator	Pg	Plug gauge

CASSA ESTERNA

	richiesta				misurata
					A5124
	E1	212h7 $^{0}_{-0,046}$	µm	211.98
	E2	200h7 $^{0}_{-0,046}$	µm	199.98
	n x H on PCD J	12 Ø9 on PCD 233	Cr	
			Cr	OK
	A	268	µm	269
	L	94	µm	93.93

PIGNONE IN USCITA

	richiesta				misurata
					N569
	Scostamento (su 4 denti)				
	G1	44,27 $^{0}_{-0,03}$	Cmm		44.255
↗	g1	0,022	Di		0,01
	Coppia in ingresso a vuoto				
	linea 1				0,5 Nm

FLANGIA DEL MOTORE

	richiesta				misurata
Ø	B	96	µm		96
Ø	C	24F7 $^{+0,041}_{+0,02}$	µm		24.025
	D	8	Cr		8.5
Ø	S1	130	Cr		130
Ø	Y1	M8	Pg		OK

	Linea	Rigidità
Rigidità torsionale (Nm/arcmin)	1	243,75
Rigidità radiale (N/µm)	1	473

Livello di rumore

@1600 rpm entrata (dB(A))	66,0

Date: 21/11/2017 **Visa:** C DE MIRANDA

Version: A

REDEX
ZI-BP79
F45210 FERRIERES
www.redex.fr
Tel: +33 2 38 94 42 00
Fax: +33 2 38 94 42 99
Email: info@redex.fr