| KRPX | | Seite |
|---|---|---|
| Prüfprotokoll | RX183-007-D | 1/2 |

| | | | |
|---|---|---|---|
| **KUNDE:** | DECKEL MAHO Pfronten Gmbh | **BESTELLNUMMER:** | 248970 DECKEL MAHO |
| **VERTRETER:** | | **REDEX AUFTRAGSNR:** | 211934 |
| **ARTIKEL:** | KRPX2+M.10.3.H.35/48 | **SERIENNR:** | 900890 |
| **ARTIKELNUMMER:** | RX131478-03 | **REFERENZ DES MOTORFLANSCHES:** | RX128583-01 |

**Für die Montage, folgen Sie bitte unserem Dokument "User Manual KRPX" (RX182/010)**

**BESONDERE ANMERKUNGEN:**

Die Abbildungen der Produkte dienen nur zur Darstellun(


REDEX

ZI-BP79
F45210 FERRIERES
www.redex.fr

Tel: +33 2 38 94 42 00
Fax: +33 2 38 94 42 99
Email: info@redex.fr


| KRPX | | Seite |
|---|---|---|
| Prüfprotokoll | RX183-007-D | 2/2 |

**ANSCHLÜSSE & AUSSENABMESSUNGEN:** **SN:** 900890

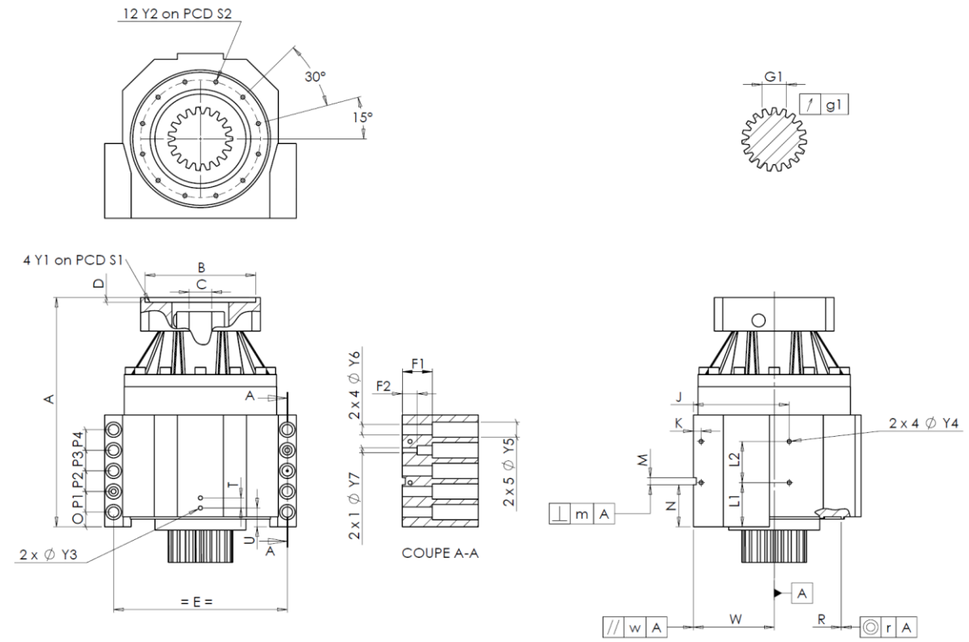


General tolerance: Js13 | *Cmm* Automatic / manual coordinate-measuring machine | *µm* Micrometer | *Cr* Calliper rule | *Di* Dial indicator | *Pg* Plug gauge

**GEHÄUSE**

| | | Sollwert | | Istwert |
|---|---|---|---|---|
| | | | | A4210 |
| | Y2 | M6x12 | *Pg* | OK |
| Ø | S2 | 165 +0,1 -0,1 | *Cr* | 165 |
| | A | 295 | *µm* | 295.76 |
| | E | 240 | *Cr* | 240 |
| | O | 15 | *Cr* | 15 |
| | P1 | 30 | *Cr* | 30 |
| | P2 | 30 | *Cr* | 30 |
| | P3 | 30 | *Cr* | 30 |
| | P4 | 30 | *Cr* | 30 |
| | T | 14 | *Cr* | 14 |
| | U | 26 | *Cr* | 26 |
| 2 x 1Ø | Y3 | M6x12 | *Pg* | OK |
| | R | 186 +0,2 +0,1 | *Cmm* | 186,185 |
| ◎ | r | 0,1 | *Cmm* | 0,068 |

**GEHÄUSE**

| | | Sollwert | | Istwert |
|---|---|---|---|---|
| | L1 | 60 | *Cr* | 60 |
| | L2 | 60 | *Cr* | 60 |
| | J | 130 | *Cr* | 130 |
| | K | 11 | *Cr* | 11 |
| 2 x 4Ø | Y4 | M6x12 | *Pg* | OK |
| | F1 | 40 | *Cr* | 40 |
| | F2 | 24 | *Cr* | 24 |
| 2 x 1Ø | Y7 | 10 | *µm* | 10 |
| 2 x 4Ø | Y6 | 15,5 | *µm* | 15.5 |
| 2 x 5Ø | Y5 | 24 | *µm* | 24 |
| | M H6 | 10 +0,009 0 | *Cmm* | 10,002 |
| ⊥ | m | 0,05 | *Cmm* | 0,012 |
| | N | 55 +0,1 -0,1 | *Cmm* | 55,027 |
| A | W | 110 +0,02 -0,02 | *Cmm* | 110,005 |
| // | w | 0,03 /A | *Cmm* | 0,001 |

**MOTORFLANSCH**

| | Sollwert | | | Istwert |
|---|---|---|---|---|
| | | | | |
| Ø | B | 181 | *µm* | 180.95 |
| Ø | C | 38 +0,05 +0,025 | *µm* | 38.04 |
| | D | 8 | *Cr* | 8.5 |
| Ø | S1 | 215 | *Cr* | 215 |
| Ø | Y1 | M12 | *Pg* | OK |

| Leerlaufdrehmoment | |
|---|---|
| Linie 1 | 0,7 Nm |

| | Linie | Steifigkeit |
|---|---|---|
| Verdrehsteifigkeit (Nm/arcmin) | 1 | 243,75 |
| Radiale Steifigkeit (N/µm) | 1 | 436 |

**ABTRIEBSRITZEL**

| | | | | |
|---|---|---|---|---|
| | | | | N692 |
| **Zahnweite (über 4 Zähne)** | | | | |
| | G1 | 44,27 0 -0,03 | *Cmm* | 44.26 |
| ↗ | g1 | 0,022 | *Di* | 0,02 |

**Geräuschpegel**

| | |
|---|---|
| @1100 rpm Eintrieb (dB(A)) | 64,0 |

**Datum:** 08/11/2017 **Von:** C DE MIRANDA

**Version:** A


REDEX

ZI-BP79
F45210 FERRIERES
www.redex.fr

Tel: +33 2 38 94 42 00
Fax: +33 2 38 94 42 99
Email: info@redex.fr