KRP		Page
Scheda di prestazione	RX183-006-A	1/2

CLIENTE:	PIETRO CARNAGHI	**RIF. ORDINE CLIENTE:**	454 PIETRO CARNAGHI
DISTRIBUTORE:	ANDANTEX S.r.l	**ORDINE INTERNO:**	212100
DESIGNAZIONE:	KRP4+R.31.4.H	**NUMERO DI SERIE:**	900877
RIFERIMENTO:	RX129176-12	**RIFERIMENTO DELLA FLANGIA MOTORE:**	RX129551-01

Per l'installazione, fare riferimento al manuale d'uso KRP (182/008)

OSSERVAZIONE SPECIFICA:

Le immagini dei prodotti sono a carattere puramente illustrativo.

REDEX
ZI-BP79
F45210 FERRIERES
www.redex.fr
Tel: +33 2 38 94 42 00
Fax: +33 2 38 94 42 99
Email: info@redex.fr

KRP		Page
Scheda di prestazione	RX183-006-A	2/2

INTERFACCE E DIMENSIONI ESTERNE: **SN:** 900877

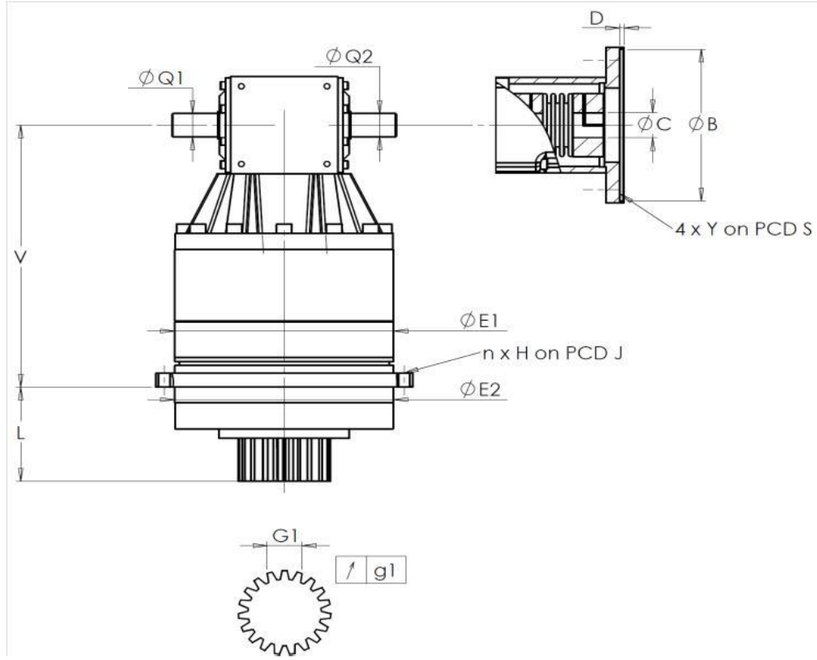

General tolerance: Js13	Cmm	Automatic / manual coordinate-measuring machine	µm	Micrometer	Cr	Calliper rule	Di	Dial indicator	Pg	Plug gauge

CASSA ESTERNA

		richiesta			misurata
					J3656
	E1	285h7 $^{0}_{-0,052}$	µm	284,96
	E2	285h7 $^{0}_{-0,052}$	µm	284,96
	n x H on PCD J	16 Ø14 on PCD 310	Cr	16 Ø14 on PCD 310
			Cr	
	V	414,3	µm	414,2
	L	141	µm	141,24
Ø	Q1	35 $^{+0,011}_{-0,005}$	µm	34,995
Ø	Q2	35 $^{+0,011}_{-0,005}$	µm	35,01

PIGNONE IN USCITA

	richiesta			misurata
				N662
Scostamento (su 3 denti)				
	G1	46,9 $^{0}_{-0,03}$	Cmm	46,885
↗	g1	0,022	Di	0,01
Coppia in ingresso a vuoto				
	linea 1			2,5 Nm

	Linea	Rigidità
Rigidità torsionale (Nm/arcmin)	1	574,81
Rigidità radiale (N/µm)	1	1316

FLANGIA DEL MOTORE

	richiesta			misurata
				A1256
Ø	B	180 $^{+0,054}_{+0,014}$	µm	180,04
Ø	C	38 $^{+0,05}_{+0,025}$	µm	38,05
	D	8	Cr	8,11
Ø	S1	215	Cr	215
Ø	Y1	M12	Pg	M12

Livello di rumore	
@1300 rpm entrata (dB(A))	69,5

Date: 09/11/2017 **Visa:** C DE MIRANDA

Version: A

REDEX
ZI-BP79
F45210 FERRIERES
www.redex.fr
Tel: +33 2 38 94 42 00
Fax: +33 2 38 94 42 99
Email: info@redex.fr