KRPX

Scheda di prestazione — **RX183-007-D** — Pagina **1/2**

CLIENTE:	**INNSE BERARDI**	**RIF. ORDINE CLIENTE:**	**388 INNSE**
DISTRIBUTORE:	**ANDANTEX S.r.l**	**ORDINE INTERNO:**	**212016**
DESIGNAZIONE:	**KRPX3+R.31.4.H**	**NUMERO DI SERIE:**	**900862**
RIFERIMENTO:	**RX131965-12**	**RIFERIMENTO DELLA FLANGIA MOTORE:**	**RX129474-03**

Per l'installazione, fare riferimento al manuale d'uso KRPX (182/010)

OSSERVAZIONE SPECIFICA:

Le immagini dei prodotti sono a carattere puramente illustrativo.

REDEX
ZI-BP79
F45210 FERRIERES
www.redex.fr
Tel: +33 2 38 94 42 00
Fax: +33 2 38 94 42 99
Email: info@redex.fr

KRPX

Scheda di prestazione — **RX183-007-D** — Pagina **2/2**

INTERFACCE E DIMENSIONI ESTERNE: **SN:** **900862**

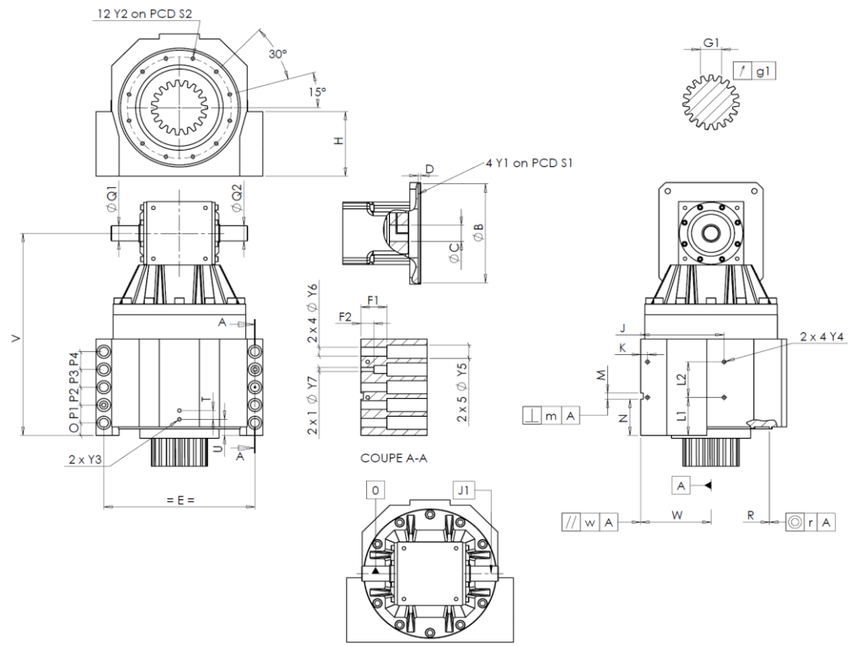

General tolerance: Js13 | *Cmm* Automatic / manual coordinate-measuring machine | *µm* Micrometer | *Cr* Calliper rule | *Di* Dial indicator | *Pg* Plug gauge

CASSA ESTERNA						CASSA ESTERNA						FLANGIA DEL MOTORE					
		richiesta			misurata			richiesta			misurata			richiesta			misurata
					A4095			L1	75	Cr	75						A4440
		Y2	M8x15	Pg	OK			L2	70	Cr	70		Ø	B	180 +0,054 +0,014	µm	180.03
	Ø	S2	200 +0,1 -0,1	Cr	200			J	160	Cr	160		Ø	C	38 +0,05 +0,025	µm	38.025
		V	398	µm	397.77			K	13	Cr	13			D	8	Cr	8.08
		E	290	Cr	290		2 x 4Ø	Y4	M8x15	Pg	OK		Ø	S1	215	Cr	215
		O	25	Cr	25			F1	50	Cr	50		Ø	Y1	M12	Pg	OK
		P1	35	Cr	35			F2	25	Cr	25						
		P2	35	Cr	35		2 x 1Ø	Y7	12	µm	12		**Coppia in ingresso a vuoto**				
		P3	35	Cr	35		2 x 4Ø	Y6	17,5	µm	17,5		linea 1				1 Nm
		P4	35	Cr	35		2 x 5Ø	Y5	26	µm	26						
		T	17	Cr	17			M H6	12 +0,011 0	Cmm	12,01					**Linea**	**Rigidità**
		U	32	Cr	32		⊥	m	0,05	Cmm	0,005		Rigidità torsionale (Nm/arcmin)			1	473,03
	2 x 1Ø	Y3	M8x15	Pg	OK			N	71,5 +0,1 -0,1	Cmm	71,521						
		R	226 +0,2 +0,1	Cmm	226,15	A		W	135 +0,035 -0,035	Cmm	135,01		Rigidità radiale (N/µm)			1	936
	◎	r	0,1	Cmm	0,031		//	w	0,03 /A	Cmm	0,006						
	Ø	Q1	30 +0,009 -0,004	µm	30.005												
	Ø	Q2	30 +0,009 -0,004	µm	30.005		**PIGNONE IN USCITA**						**Livello di rumore**				
		J1	/0	µm	0,01						N1560		@1600 rpm entrata (dB(A))				71,5
							Scostamento (su 3 denti)										
								G1	39,25 0 -0,03	Cmm	39,225						
							↗	g1	0,022	Di	0,015						

Date: 21/11/2017 **Visa:** C DE MIRANDA

Version: A

REDEX
ZI-BP79
F45210 FERRIERES
www.redex.fr
Tel: +33 2 38 94 42 00
Fax: +33 2 38 94 42 99
Email: info@redex.fr