CLIENTE:	GURUTZPE TURNING SOLUTION	**REF. PEDIDO:**	75571 GURUTZPE
DISTRIBUIDOR:		**PEDIDO INTERNO:**	212082
DESIGNACIÓN:	DRPX3+R.91.4.H	**NÚMERO DE SERIE:**	900832
REFERENCIA :	RX130707-33	**REFERENCIA DE LA BRIDA MOTOR:**	RX129474-04

Valor de carga mecánica

El valor de par de precarga mecánica en el DualDRIVE depende de la aplicación y de las características del accionamiento seleccionado.

El par de precarga óptimo para la aplicación puede ser incrementado, pero nunca exceder el valor máximo admitido por el accionamiento.

Un valor de precarga mayor disminuye el rendimiento y la vida útil del accionamiento.

Par de carga óptimo Tp:	**Según la aplicación y accionamiento**
Par de carga máximo:	**10 Nm**

Para la instalación, por favor consulte el Manual de Usuario DRP (182/009)

OBSERVACIONES:

	J1	/0	µm	0,02
	J2	/0	µm	0,01
	J3	/0	µm	0,05

Las imágenes del producto son meramente ilustrativas.

REDEX
ZI-BP79
F45210 FERRIERES
www.redex.fr
Tel: +33 2 38 94 42 00
Fax: +33 2 38 94 42 99
Email: info@redex.fr

INTERFACES Y DIMENSIONES EXTERIORES: **SN:** 900832

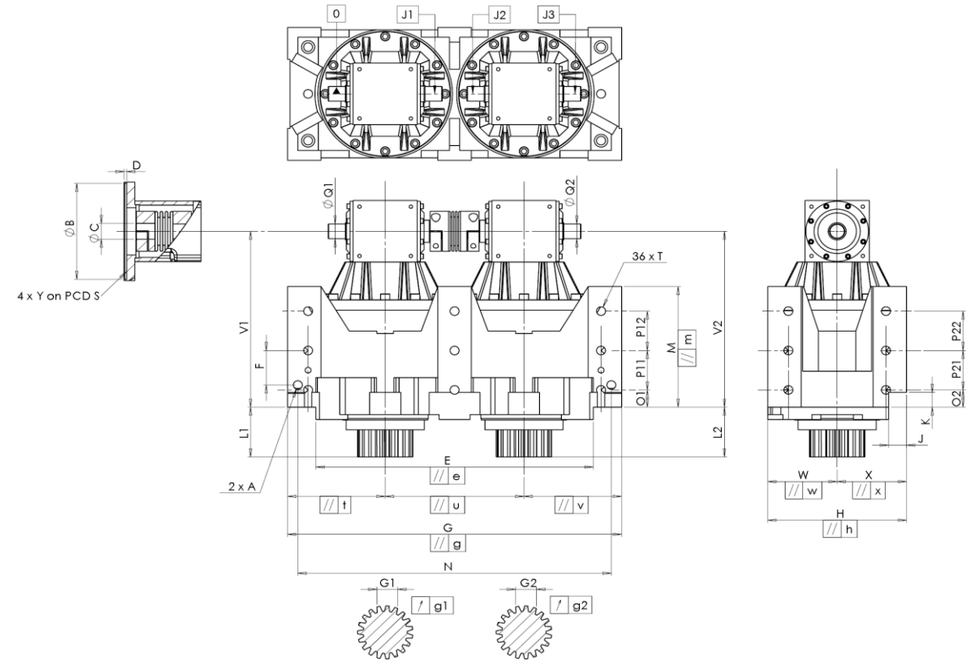

General tolerance: Js13	Cmm	Automatic / manual coordinate-measuring machine	µm	Micrometer	Cr	Calliper rule	Di	Dial indicator	Pg	Plug gauge

CARCASA						CARCASA						BRIDA MOTOR					
	requerida				real		requerida				real		requerida				real
					A1707		O1	35		Cr	35						L4235
	E	540 $^{0}_{-0,1}$		Cmm	539,99		P11	80		Cr	80	Ø	B	114,3 $^{+0,047}_{+0,012}$		µm	114,329
	G	650 $^{+0,2}_{-0,2}$		Cmm	649,951		P12	80		Cr	80	Ø	C	35 $^{+0,05}_{+0,025}$		µm	35,04
//	g	0,045		Cmm	0,012		O2	35		Cr	35		D	8		Cr	8
//	t	0,045		Cmm	0,01		P21	80		Cr	80	Ø	S	200		Cr	200
//	u	0,035		Cmm	0,014		P22	80		Cr	80	Ø	Y	M12		Pg	M12
//	v	0,045		Cmm	0,006	Ø	T	M20		Pg	M20						
	W	135		Cmm	135,022		F	70		Cr	70						
//	w	0,035		Cmm	0,001		N	610		Cr	610						
	X	135		Cmm	135,011	Ø	A	2 x M20		Pg	2xM20						
//	x	0,035		Cmm	0,003												
	H	270 $^{+0,04}_{-0,04}$		Cmm	270,033												
//	h	0,02		Cmm	0,016												
	V1	357		Cmm	357,021												
	L1	101		Cmm	101,18												
	V2	357		Cmm	357,015												
	L2	101		Cmm	101,188												
	M	245 $^{+0,1}_{-0,1}$		Cmm	244,931												
	J	35		Cr	35												
	K	30		Cr	30												
Ø	Q1	30 $^{+0,009}_{-0,004}$		Cmm	30,004												
Ø	Q2	30 $^{+0,009}_{-0,004}$		Cmm	30,005												

PIÑÓN DE SALIDA					
	Piñón 1				N1567
Medida cordal entre 3 dientes					
	G1	39,25 $^{0}_{-0,03}$		Cmm	39,22
↗	g1	0,022		Di	0,01
	Piñón 2				N1572
Medida cordal entre 3 dientes					
	G2	39,25 $^{0}_{-0,03}$		Cmm	39,22
↗	g2	0,022		Di	0,015

Par entrada sin carga	
Línea	1 Nm
Línea 2	1 Nm

	Línea	Rigidez
Rigidez torsional (Nm/arcmin)	1	473,03
	2	473,03
Rigidez radial (N/µm)	1	947
	2	887

Nivel sonoro	
@1600 rpm entrada (dB(A))	72,0

Fecha: 02/11/2017 **Revisado:** C DE MIRANDA

Versión: A

REDEX
ZI-BP79
F45210 FERRIERES
www.redex.fr
Tel: +33 2 38 94 42 00
Fax: +33 2 38 94 42 99
Email: info@redex.fr