KRPX

Scheda di prestazione	RX183-007-D	Pagina 1/2

CLIENTE:	MECOF	**RIF. ORDINE CLIENTE:**	363 MECOF
DISTRIBUTORE:	ANDANTEX S.r.l	**ORDINE INTERNO:**	211973
DESIGNAZIONE:	KRPX3+M.31.3.H.28/38	**NUMERO DI SERIE:**	900806
RIFERIMENTO:	RX131507-12	**RIFERIMENTO DELLA FLANGIA MOTORE:**	RX128581-13

Per l'installazione, fare riferimento al manuale d'uso KRPX (182/010)

OSSERVAZIONE SPECIFICA:

Le immagini dei prodotti sono a carattere puramente illustrativo.

REDEX
ZI-BP79
F45210 FERRIERES
www.redex.fr
Tel: +33 2 38 94 42 00
Fax: +33 2 38 94 42 99
Email: info@redex.fr

KRPX

Scheda di prestazione	RX183-007-D	Pagina 2/2

INTERFACCE E DIMENSIONI ESTERNE: **SN:** 900806

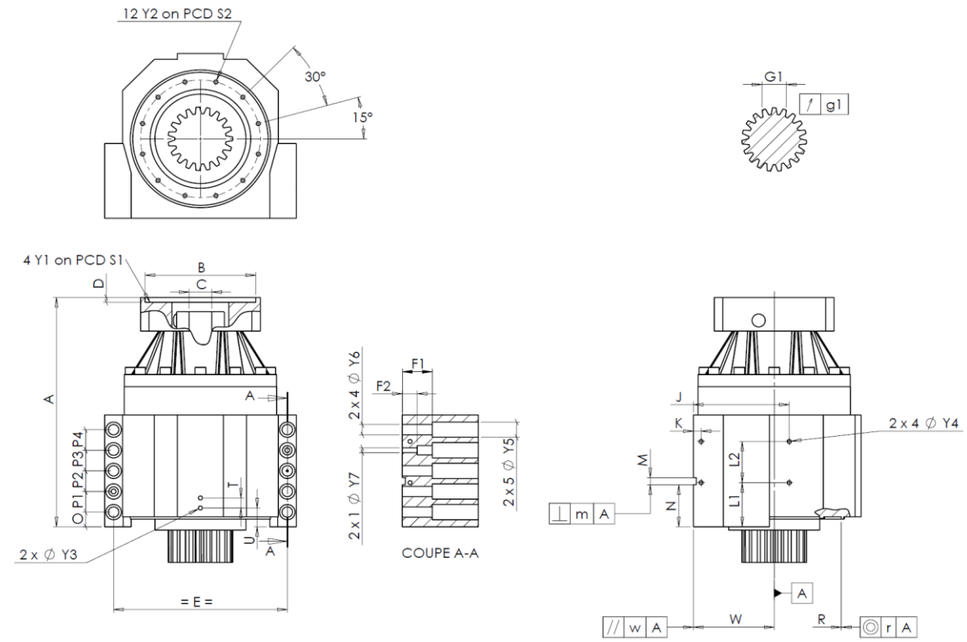

General tolerance: Js13 | *Cmm* Automatic / manual coordinate-measuring machine | *µm* Micrometer | *Cr* Calliper rule | *Di* Dial indicator | *Pg* Plug gauge

CASSA ESTERNA

		richiesta			misurata
					A3855
	Y2	M8x15		Pg	M8x15
Ø	S2	200 +0,1 -0,1		Cr	200
	A	389,5		µm	390,01
	E	290		Cr	290
	O	25		Cr	25
	P1	35		Cr	35
	P2	35		Cr	35
	P3	35		Cr	35
	P4	35		Cr	35
	T	17		Cr	17
	U	32		Cr	32
2 x 1Ø	Y3	M8x15		Pg	M8x15
	R	226 +0,2 +0,1		Cmm	226,151
◎	r	0,1		Cmm	0,027

CASSA ESTERNA

		richiesta			misurata
		L1	75	Cr	75
		L2	70	Cr	70
		J	160	Cr	160
		K	13	Cr	13
2 x 4Ø		Y4	M8x15	Pg	M8x15
		F1	50	Cr	50
		F2	25	Cr	25
2 x 1Ø		Y7	12	µm	12
2 x 4Ø		Y6	17,5	µm	17,5
2 x 5Ø		Y5	26	µm	26
		M H6	12 +0,011 0	Cmm	12
	⊥	m	0,05	Cmm	0,01
		N	71,5 +0,1 -0,1	Cmm	71,502
A		W	135 +0,035 -0,035	Cmm	135,003
	//	w	0,03 /A	Cmm	0,003

FLANGIA DEL MOTORE

	richiesta				misurata
Ø	B	180G6 +0,039 +0,014		µm	180,014
Ø	C	38F7 +0,05 +0,025		µm	38,045
	D	8		Cr	8,48
Ø	S1	215		Cr	215
Ø	Y1	M12		Pg	M12

Coppia in ingresso a vuoto	
linea 1	0,7 Nm

	Linea	Rigidità
Rigidità torsionale (Nm/arcmin)	1	473,03
Rigidità radiale (N/µm)	1	872

PIGNONE IN USCITA

					N1545
Scostamento (su 3 denti)					
		G1	39,25 0 -0,03	Cmm	39,23
	↗	g1	0,022	Di	0,01

Livello di rumore

@1600 rpm entrata (dB(A))	64,5

Date: 22/11/2017 **Visa:** C DE MIRANDA

Version: A

REDEX
ZI-BP79
F45210 FERRIERES
www.redex.fr
Tel: +33 2 38 94 42 00
Fax: +33 2 38 94 42 99
Email: info@redex.fr