KRPX

Ficha de resultado

RX183-007-D

CLIENTE:	IBARMIA INNOVATEK	**REF. PEDIDO:**	009221/73217 IBARMIA
DISTRIBUIDOR:		**PEDIDO INTERNO:**	212083
DESIGNACIÓN:	KRPX2+M.17.3.H.28/38	**NÚMERO DE SERIE:**	900726
REFERENCIA :	RX131478-41	**REFERENCIA DE LA BRIDA MOTOR:**	RX128581-01

Para la instalación, por favor consulte el Manual de Usuario KRPX (182/010)

OBSERVACIONES:

Las imágenes del producto son meramente ilustrativas.

REDEX
ZI-BP79
F45210 FERRIERES
www.redex.fr
Tel: +33 2 38 94 42 00
Fax: +33 2 38 94 42 99
Email: info@redex.fr

KRPX

Ficha de resultado

RX183-007-D

INTERFACES Y DIMENSIONES EXTERIORES: **SN:** 900726

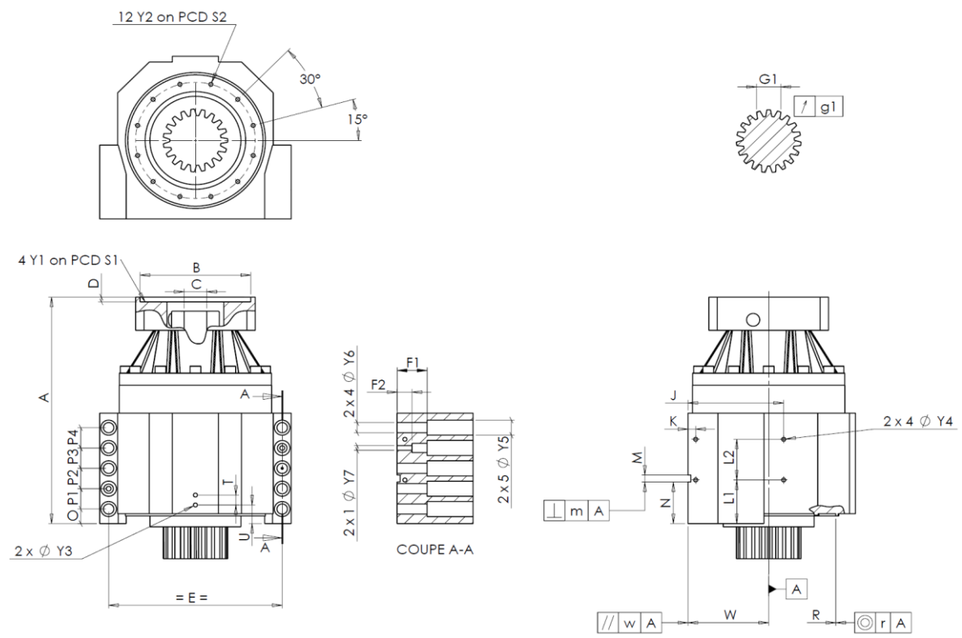

General tolerance: Js13	Cmm	Automatic / manual coordinate-measuring machine	µm	Micrometer	Cr	Calliper rule	Di	Dial indicator	Pg	Plug gauge

CARCASA requerida				CARCASA requerida				BRIDA MOTOR requerida			
			A1123		L1	60					
	Y2	M6x12	Pg OK		L2	60	Cr 60	Ø	B	181	µm 181
Ø	S2	165 +0,1 -0,1	Cr 165		J	130	Cr 130	Ø	C	38 +0,05 +0,025	µm 38.03
	A	332	µm 332.81		K	11	Cr 11		D	8	Cr 8.52
	E	240	Cr 240	2 x 4Ø	Y4	M6x12	Pg OK	Ø	S1	215	Cr 215
	O	15	Cr 15		F1	40	Cr 40	Ø	Y1	M12	Pg OK
	P1	30	Cr 30		F2	24	Cr 24.35				
	P2	30	Cr 30	2 x 1Ø	Y7	10	µm 10	**Par entrada sin carga**			
	P3	30	Cr 30	2 x 4Ø	Y6	15,5	µm 15.5	Línea 1			0,7 Nm
	P4	30	Cr 30	2 x 5Ø	Y5	24	µm 24.5				
	T	14	Cr 14		M H6	10 +0,009 0	Cmm 10,006			**Línea**	**Rigidez**
	U	26	Cr 26	⊥	m	0,05	Cmm 0,022	Rigidez torsional (Nm/arcmin)		1	243,75
2 x 1Ø	Y3	M6x12	Pg OK		N	55 +0,1 -0,1	Cmm 54,984				
	R	186 +0,2 +0,1	Cmm 186,183	A	W	110 +0,02 -0,02	Cmm 110,01	Rigidez radial (N/µm)		1	489
◎	r	0,1	Cmm 0,013	//	w	0,03 /A	Cmm 0,003				

PIÑÓN DE SALIDA						Nivel sonoro	
					N560	@2100 rpm entrada (dB(A))	67,0
Medida cordal entre 4 dientes							
		G1	44,27 0 -0,03	Cmm	44.25		
	↗	g1	0,022	Di	0,015		

Fecha: 09/10/2017 **Revisado:** J ONGANER

Versión: A

REDEX
ZI-BP79
F45210 FERRIERES
www.redex.fr
Tel: +33 2 38 94 42 00
Fax: +33 2 38 94 42 99
Email: info@redex.fr