KRPX

Scheda di prestazione — **RX183-007-D** — Pagina 1/2

CLIENTE:	SAFOP	**RIF. ORDINE CLIENTE:**	349 SAFOP
DISTRIBUTORE:	ANDANTEX S.r.l	**ORDINE INTERNO:**	211950
DESIGNAZIONE:	KRPX2+P.31.4.H	**NUMERO DI SERIE:**	900596
RIFERIMENTO:	RX132436-12	**RIFERIMENTO DELLA FLANGIA MOTORE:**	RX129627-01

Per l'installazione, fare riferimento al manuale d'uso KRPX (182/010)

OSSERVAZIONE SPECIFICA:

***Accettato secondo la deroga RX 9481**

Le immagini dei prodotti sono a carattere puramente illustrativo

REDEX
ZI-BP79
F45210 FERRIERES
www.redex.fr
Tel: +33 2 38 94 42 00
Fax: +33 2 38 94 42 99
Email: info@redex.fr

KRPX

Scheda di prestazione — **RX183-007-D** — Pagina 2/2

INTERFACCE E DIMENSIONI ESTERNE: **SN:** 900596

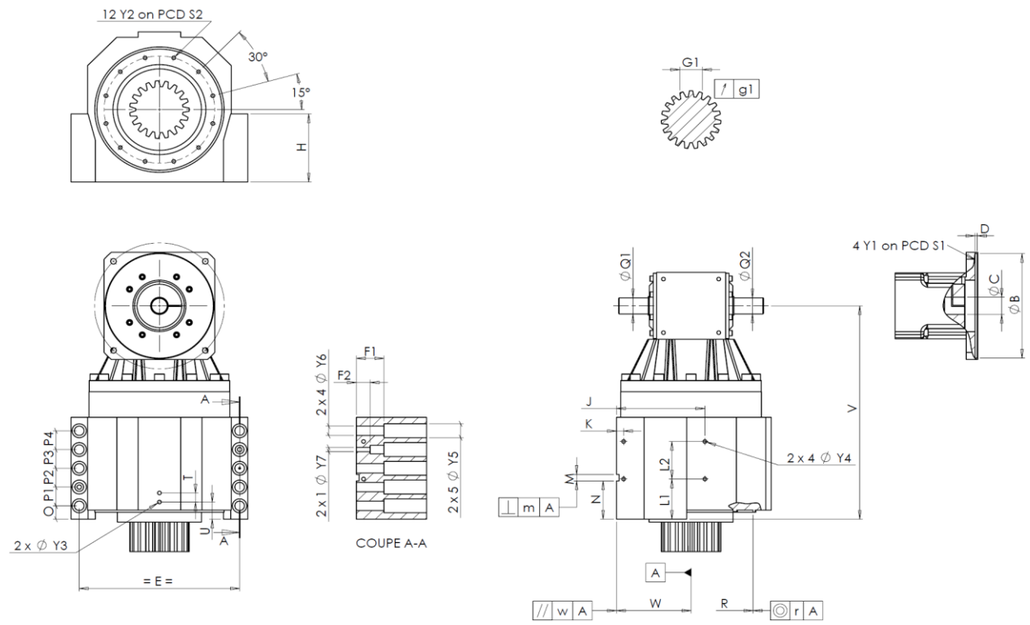

General tolerance: Js13	Cmm	Automatic / manual coordinate-measuring machine	µm	Micrometer	Cr	Calliper rule	Di	Dial indicator	Pg	Plug gauge

CASSA ESTERNA

		richiesta			misurata
					A2760
	Y2	M6x12		Pg	OK
Ø	S2	165	+0,1 -0,1	Cr	165
	V	333		µm	333.06
	E	240		Cr	240
	O	15		Cr	15
	P1	30		Cr	30
	P2	30		Cr	30
	P3	30		Cr	30
	P4	30		Cr	30
	T	14		Cr	14
	U	26		Cr	26
2 x 1Ø	Y3	M6x12		Pg	OK
	R	186	+0,2 +0,1	Cmm	186,182
◎	r	0,1		Cmm	0,011
Ø	Q1	25	+0,009 -0,004	µm	25.005
Ø	Q2	25	+0,009 -0,004	µm	25.009

CASSA ESTERNA

		richiesta			misurata
	L1	60		Cr	60
	L2	60		Cr	60
	J	130		Cr	130
	K	11		Cr	11
2 x 4Ø	Y4	M6x12		Pg	OK
	F1	40		Cr	39.8
	F2	24		Cr	24.2
2 x 1Ø	Y7	10		µm	10
2 x 4Ø	Y6	15,5		µm	15.5
2 x 5Ø	Y5	24		µm	24.6
	M H6	10	+0,009 0	Cmm	10,008
⊥	m	0,05		Cmm	0,02
	N	55	+0,1 -0,1	Cmm	54,971
A	W	110	+0,02 -0,02	Cmm	109,999
//	w	0,03	/A	Cmm	0,002

PIGNONE IN USCITA

					N624

Scostamento (su 4 denti)

	G1	44,27	0 -0,03	Cmm	44.255
↗	g1	0,022		Di	0,01

FLANGIA DEL MOTORE

		richiesta			misurata
					A1355
Ø	B	180	+0,054 +0,014	µm	180.03
Ø	C	38	+0,05 +0,025	µm	38.035
	D	8		Cr	8.08
Ø	S1	215		Cr	215
Ø	Y1	M12		Pg	OK

Coppia in ingresso a vuoto

linea 1	0,5 Nm

	Linea	Rigidità
Rigidità torsionale (Nm/arcmin)	1	243,75
Rigidità radiale (N/µm)	1	521

Livello di rumore

@2100 rpm entrata (dB(A))	71,5 *

Date: 08/09/2017 **Visa:** J ONGANER

Version: A

REDEX
ZI-BP79
F45210 FERRIERES
www.redex.fr
Tel: +33 2 38 94 42 00
Fax: +33 2 38 94 42 99
Email: info@redex.fr