KRPX

Prüfprotokoll

RX183-007-D

Seite 1/2

KUNDE:	HEINRICH GEORG GMBH	**BESTELLNUMMER:**	774222 HEINRICH GEORG
VERTRETER:		**REDEX AUFTRAGSNR:**	211992
ARTIKEL:	KRPX1+M.31.3.S.22/32	**SERIENNR:**	900576
ARTIKELNUMMER:	RX132669-12	**REFERENZ DES MOTORFLANSCHES:**	RX128707-07

Für die Montage, folgen Sie bitte unserem Dokument "User Manual KRPX" (RX182/010)

BESONDERE ANMERKUNGEN:

Die Abbildungen der Produkte dienen nur zur Darstellun

REDEX

ZI-BP79
F45210 FERRIERES
www.redex.fr

Tel: +33 2 38 94 42 00
Fax: +33 2 38 94 42 99
Email: info@redex.fr

KRPX

Prüfprotokoll

RX183-007-D

Seite 2/2

ANSCHLÜSSE & AUSSENABMESSUNGEN: **SN:** 900576

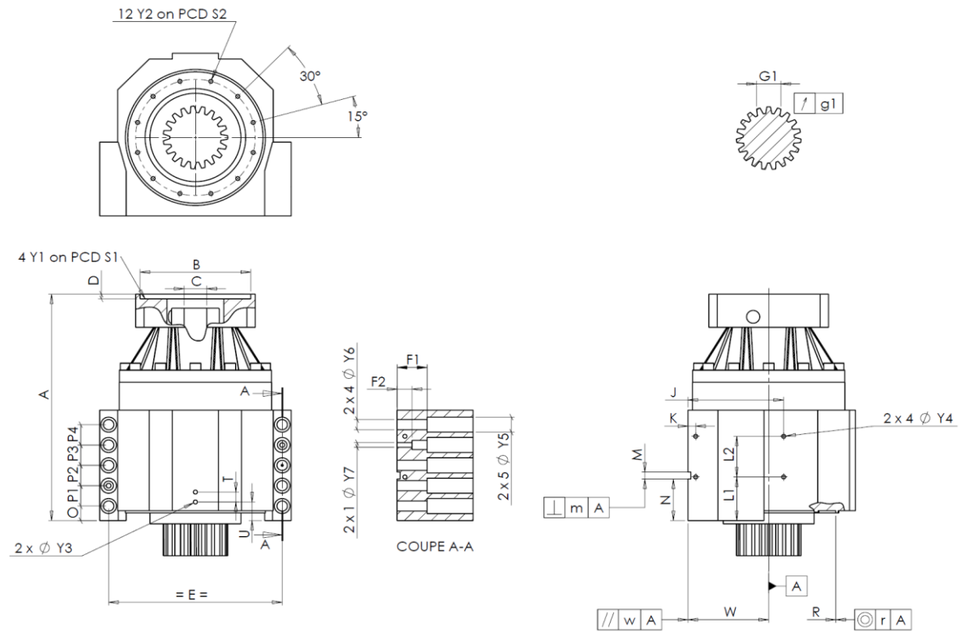

General tolerance: Js13 | Cmm: Automatic / manual coordinate-measuring machine | µm: Micrometer | Cr: Calliper rule | Di: Dial indicator | Pg: Plug gauge

GEHÄUSE						GEHÄUSE						MOTORFLANSCH					
	Sollwert			Istwert			Sollwert			Istwert			Sollwert			Istwert	
				A1365			L1	51		Cr	51						
		Y2	M6x12	Pg	OK		L2	48		Cr	48		Ø	B	131	µm	131
	Ø	S2	120 +0,1 -0,1	Cr	120		J	105		Cr	105		Ø	C	32 +0,05 +0,025	µm	32.04
		A	264	µm	264.86		K	11		Cr	11			D	8	Cr	8.5
		E	175	Cr	175		2 x 4Ø	Y4	M6x12	Pg	OK		Ø	S1	165	Cr	165
		O	15	Cr	15			F1	40	Cr	40		Ø	Y1	M10	Pg	OK
		P1	24	Cr	24			F2	24	Cr	23						
		P2	24	Cr	24		2 x 1Ø	Y7	10	µm	10		**Leerlaufdrehmoment**				
		P3	24	Cr	24		2 x 4Ø	Y6	11	µm	11		Linie 1				0,5 Nm
		P4	24	Cr	24		2 x 5Ø	Y5	18	µm	18						
		T	14	Cr	14			M H6	8 +0,009 0	Cmm	8,001					**Linie**	**Steifigkeit**
		U	26	Cr	26		⊥	m	0,05	Cmm	0,007		Verdrehsteifigkeit (Nm/arcmin)			1	81,39
	2 x 1Ø	Y3	M6x12	Pg	OK			N	47 +0,1 -0,1	Cmm	46,998						
		R	135 +0,2 +0,1	Cmm	135,161	A		W	80 +0,02 -0,02	Cmm	80,009		Radiale Steifigkeit (N/µm)			1	371
	◎	r	0,1	Cmm	0,005		//	w	0,03 /A	Cmm	0,002						

ABTRIEBSRITZEL					
					P1982
Zahnweite (über 3 Zähne)					
		G1	23,28 0 -0,03	Cmm	23.26
	↗	g1	0,021	Di	0,01

Geräuschpegel	
@2600 rpm Eintrieb (dB(A))	60,0

Datum: 19/07/2017 **Von:** J ONGANER

Version: A

REDEX

ZI-BP79
F45210 FERRIERES
www.redex.fr

Tel: +33 2 38 94 42 00
Fax: +33 2 38 94 42 99
Email: info@redex.fr