KRPX

Scheda di prestazione

RX183-007-D

Pagina 1/2

CLIENTE:	PAMA	**RIF. ORDINE CLIENTE:**	328 PAMA
DISTRIBUTORE:	ANDANTEX S.r.l	**ORDINE INTERNO:**	211925
DESIGNAZIONE:	KRPX3+M.31.3.H.28/38	**NUMERO DI SERIE:**	900539
RIFERIMENTO:	RX131507-12	**RIFERIMENTO DELLA FLANGIA MOTORE:**	RX128581-01

Per l'installazione, fare riferimento al manuale d'uso KRPX (182/010)

OSSERVAZIONE SPECIFICA:

Le immagini dei prodotti sono a carattere puramente illustrativo

REDEX
ZI-BP79
F45210 FERRIERES
www.redex.fr
Tel: +33 2 38 94 42 00
Fax: +33 2 38 94 42 99
Email: info@redex.fr

KRPX

Scheda di prestazione

RX183-007-D

Pagina 2/2

INTERFACCE E DIMENSIONI ESTERNE: **SN:** 900539

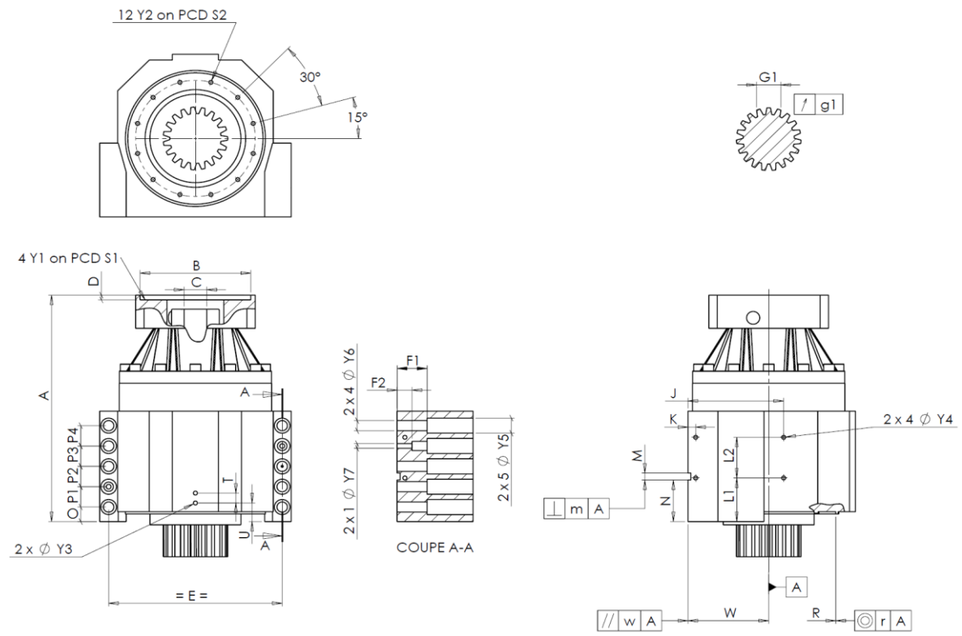

General tolerance: Js13	Cmm	Automatic / manual coordinate-measuring machine	µm	Micrometer	Cr	Calliper rule	Di	Dial indicator	Pg	Plug gauge

CASSA ESTERNA						CASSA ESTERNA						FLANGIA DEL MOTORE				
		richiesta			misurata			richiesta			misurata			richiesta			misurata
					A1330			L1	75	Cr	75						
		Y2	M8x15	Pg	OK			L2	70	Cr	70		Ø	B	181	µm	181
	Ø	S2	200 +0,1 -0,1	Cr	200			J	160	Cr	160		Ø	C	38 +0,05 +0,025	µm	38.035
		A	389,5	µm	389.95			K	13	Cr	13			D	8	Cr	8.51
		E	290	Cr	290		2 x 4Ø	Y4	M8x15	Pg	OK		Ø	S1	215	Cr	215
		O	25	Cr	25			F1	50	Cr	50.31		Ø	Y1	M12	Pg	OK
		P1	35	Cr	35			F2	25	Cr	24.6						
		P2	35	Cr	35		2 x 1Ø	Y7	12	µm	12						
		P3	35	Cr	35		2 x 4Ø	Y6	17,5	µm	17.5						
		P4	35	Cr	35		2 x 5Ø	Y5	26	µm	26.3						
		T	17	Cr	17			M H6	12 +0,011 0	Cmm	12,004						
		U	32	Cr	32		⊥	m	0,05	Cmm	0,008						
	2 x 1Ø	Y3	M8x15	Pg	OK			N	71,5 +0,1 -0,1	Cmm	71,522						
		R	226 +0,2 +0,1	Cmm	226,152	A		W	135 +0,035 -0,035	Cmm	135,009						
	◎	r	0,1	Cmm	0,01		//	w	0,03 /A	Cmm	0,001						

Coppia in ingresso a vuoto	
linea 1	0,9 Nm

	Linea	Rigidità
Rigidità torsionale (Nm/arcmin)	1	473,03
Rigidità radiale (N/µm)	1	938

PIGNONE IN USCITA					
					N642
Scostamento (su 3 denti)					
		G1	39,25 0 -0,03	Cmm	39.235
	↗	g1	0,022	Di	0,02

Livello di rumore	
@1600 rpm entrata (dB(A))	65,0

Date: 13/09/2017 **Visa:** J ONGANER

Version: A

REDEX
ZI-BP79
F45210 FERRIERES
www.redex.fr
Tel: +33 2 38 94 42 00
Fax: +33 2 38 94 42 99
Email: info@redex.fr