KRPX

Scheda di prestazione — **RX183-007-D** — Pagina 1/2

CLIENTE:	MECOF S.r.l	**RIF. ORDINE CLIENTE:**	131 MECOF
DISTRIBUTORE:	ANDANTEX S.r.l	**ORDINE INTERNO:**	211640
DESIGNAZIONE:	KRPX3+M.31.3.H.28/38	**NUMERO DI SERIE:**	900494
RIFERIMENTO:	RX131507-12	**RIFERIMENTO DELLA FLANGIA MOTORE:**	RX128581-13

Per l'installazione, fare riferimento al manuale d'uso KRPX (182/010)

OSSERVAZIONE SPECIFICA:

Le immagini dei prodotti sono a carattere puramente illustrativo

REDEX
ZI-BP79
F45210 FERRIERES
www.redex.fr
Tel: +33 2 38 94 42 00
Fax: +33 2 38 94 42 99
Email: info@redex.fr

KRPX

Scheda di prestazione — **RX183-007-D** — Pagina 2/2

INTERFACCE E DIMENSIONI ESTERNE: **SN:** 900494

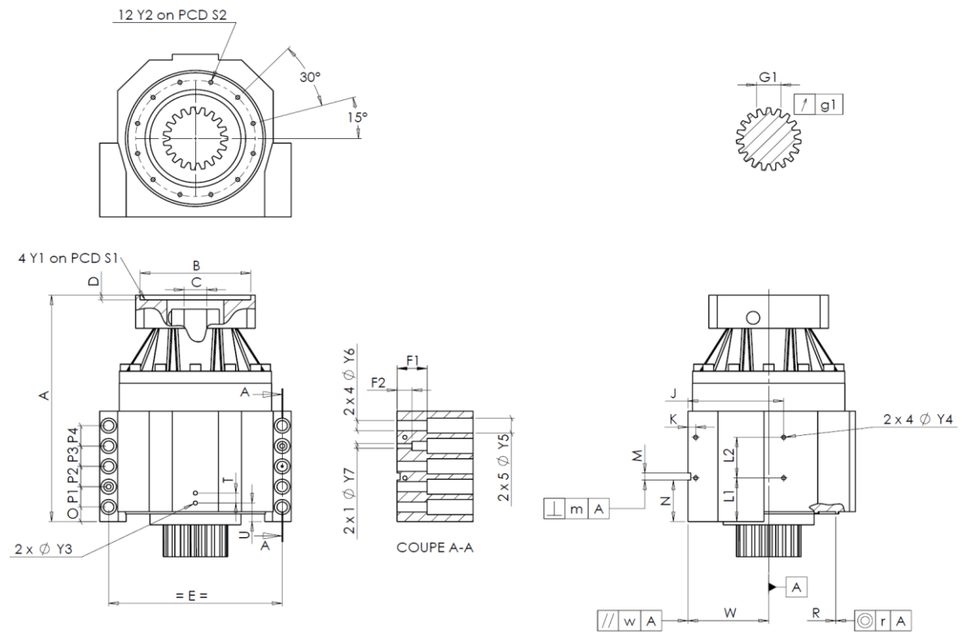

General tolerance: Js13	Cmm	Automatic / manual coordinate-measuring machine	µm	Micrometer	Cr	Calliper rule	Di	Dial indicator	Pg	Plug gauge

CASSA ESTERNA						CASSA ESTERNA						FLANGIA DEL MOTORE				
	richiesta				misurata		richiesta				misurata		richiesta			misurata
					A557			L1	75	Cr	75					
		Y2	M8x15	Pg	OK			L2	70	Cr	70		Ø	B	180G6 $^{+0,039}_{+0,014}$	µm 180.02
	Ø	S2	200 $^{+0,1}_{-0,1}$	Cr	200			J	160	Cr	160		Ø	C	38F7 $^{+0,05}_{+0,025}$	µm 38.05
		A	389,5	µm	389.97			K	13	Cr	13			D	8	Cr 8.49
		E	290	Cr	290		2 x 4Ø	Y4	M8x15	Pg	OK		Ø	S1	215	Cr 215
		O	25	Cr	25			F1	50	Cr	50.05		Ø	Y1	M12	Pg OK
		P1	35	Cr	35			F2	25	Cr	24.5					
		P2	35	Cr	35		2 x 1Ø	Y7	12	µm	12		**Coppia in ingresso a vuoto**			
		P3	35	Cr	35		2 x 4Ø	Y6	17,5	µm	17.5		linea 1			0,7 Nm
		P4	35	Cr	35		2 x 5Ø	Y5	26	µm	26					
		T	17	Cr	17			M H6	12 $^{+0,011}_{0}$	Cmm	12,002				**Linea**	**Rigidità**
		U	32	Cr	32		⊥	m	0,05	Cmm	0,016		Rigidità torsionale (Nm/arcmin)		1	473,03
	2 x 1Ø	Y3	M8x15	Pg	OK			N	71,5 $^{+0,1}_{-0,1}$	Cmm	71,483					
		R	226 $^{+0,2}_{+0,1}$	Cmm	226,156	A		W	135 $^{+0,035}_{-0,035}$	Cmm	135,008		Rigidità radiale (N/µm)		1	875
	◎	r	0,1	Cmm	0,01		//	w	0,03 /A	Cmm	0,003					

PIGNONE IN USCITA						Livello di rumore	
					N258	@1600 rpm entrata (dB(A))	69,5
Scostamento (su 3 denti)							
		G1	39,25 $^{0}_{-0,03}$	Cmm	39.235		
	↗	g1	0,022	Di	0,005		

Date: 19/07/2017 **Visa:** J ONGANER

Version: A

REDEX
ZI-BP79
F45210 FERRIERES
www.redex.fr
Tel: +33 2 38 94 42 00
Fax: +33 2 38 94 42 99
Email: info@redex.fr