# KRP

**Fiche d'identité produit** — **RX183-006-A** — Page 1/2

| | | | |
|---|---|---|---|
| **CLIENT:** | SBC AUTOMATION | **REF. COMMANDE CLIENT:** | HALCYON/191-2686 |
| **DISTRIBUTEUR:** | | **COMMANDE INTERIEURE:** | 211830 |
| **DESIGNATION:** | KRP1+R.21.4.H | **NUMERO DE SERIE:** | 900482 |
| **REFERENCE:** | RX129591-11 | **REFERENCE DE LA BRIDE MOTEUR:** | RX129592-07 |

**Pour la mise en service de l'appareil, se référer au User Manual KRP (182/008)**

**REMARQUES SPECIFIQUES:**

*** Accepté suivant dérogation RX 9439**

Les images des produits ont un charactère purement illustratif.


REDEX
ZI-BP79
F45210 FERRIERES
www.redex.fr
Tel: +33 2 38 94 42 00
Fax: +33 2 38 94 42 99
Email: info@redex.fr


# KRP

**Fiche d'identité produit** — **RX183-006-A** — Page 2/2

**INTERFACES ET DIMENSIONS EXTERIEURES:** **SN:** 900482

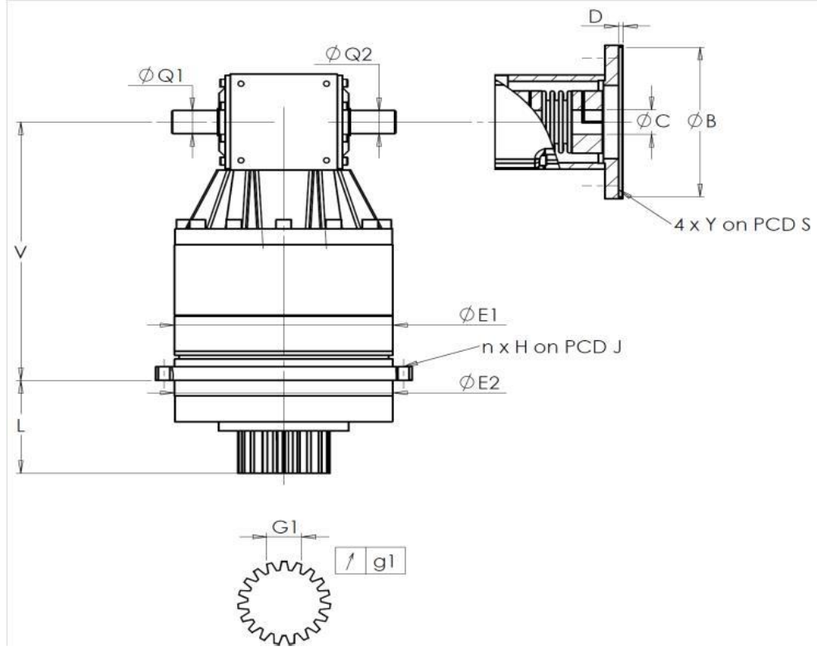


General tolerance: Js13 | *Cmm* Automatic / manual coordinate-measuring machine | *µm* Micrometer | *Cr* Calliper rule | *Di* Dial indicator | *Pg* Plug gauge

**CARTER**

| | | demandée | | | mesurée |
|---|---|---|---|---|---|
| | | | | | A826 |
| | E1 | 152h7 $^{0}_{-0,04}$ | | µm | 152 |
| | E2 | 140h7 $^{0}_{-0,04}$ | | µm | 139.99 |
| n x H on PCD J | | 12 Ø6,5 on PCD 168 | | Cr | |
| | | | | Cr | OK |
| | V | 228,5 | | µm | 228.34 |
| | L | 71 | | µm | 70.8 |
| Ø | Q1 | 20 $^{+0,009}_{-0,004}$ | | µm | 19.996 |
| Ø | Q2 | 20 $^{+0,009}_{-0,004}$ | | µm | 19.996 |

**PIGNON SORTIE**

| | demandée | | | mesurée |
|---|---|---|---|---|
| | | | | N305 |
| **Cote sur 3 dents** | | | | |
| | G1 | 23,28 $^{0}_{-0,03}$ | Cmm | 23,265 |
| ↗ | g1 | 0,021 | Di | 0,01 |
| **Couple d'entrée à vide** | | | | |
| | Ligne 1 | | | 0,3 Nm |

| | Ligne | Rigidité |
|---|---|---|
| Rigidité torsionnelle (Nm/arcmin) | 1 | 81,39 |
| Rigidité radiale (N/µm) | 1 | 393 |

**BRIDE MOTEUR**

| | | demandée | | | mesurée |
|---|---|---|---|---|---|
| | | | | | M3028 |
| Ø | B | 110G7 $^{+0,047}_{+0,012}$ | | µm | 110.02 |
| Ø | C | 24F7 $^{+0,041}_{+0,020}$ | | µm | 24.04 |
| | D | 11 | | Cr | 11.11 |
| Ø | S1 | 145 | | Cr | 145 |
| Ø | Y1 | M8 | | Pg | OK |

**Niveau de bruit**

| | |
|---|---|
| @2600 rpm en entrée (dB(A)) | 71 * |

**Date:** 02/08/2017 **Visa:** J ONGANER

**Version:** A


REDEX
ZI-BP79
F45210 FERRIERES
www.redex.fr
Tel: +33 2 38 94 42 00
Fax: +33 2 38 94 42 99
Email: info@redex.fr