KRP

Ficha de resultado	RX183-006-A	Page 1/2

CLIENTE:	NICOLAS CORREA	**REF. PEDIDO:**	123586 NICOLAS CORREA
DISTRIBUIDOR:		**PEDIDO INTERNO:**	211801
DESIGNACIÓN:	KRP2.R1.31.4.H	**NÚMERO DE SERIE:**	900346
REFERENCIA :	RX133930-12	**REFERENCIA DE LA BRIDA MOTOR:**	RX129627-01

Para la instalación, por favor consulte el Manual de Usuario KRP (182/008)

OBSERVACIONES:

*** Accepted according the derogation rx9412**

Las imágenes del producto son meramente ilustrativas.

REDEX
ZI-BP79
F45210 FERRIERES
www.redex.fr
Tel: +33 2 38 94 42 00
Fax: +33 2 38 94 42 99
Email: info@redex.fr

KRP

Ficha de resultado	RX183-006-A	Page 2/2

INTERFACES Y DIMENSIONES EXTERIORES: **SN:** 900346

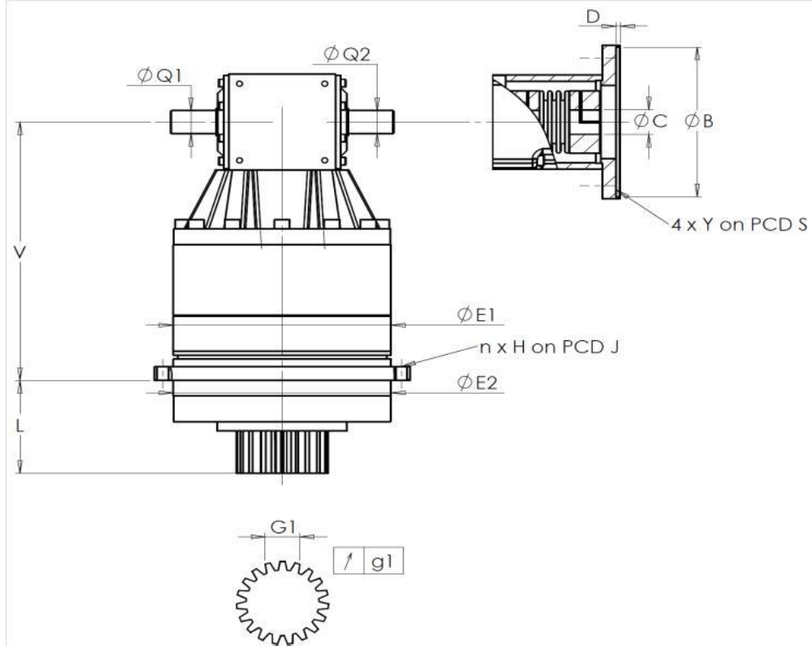

General tolerance: Js13	Cmm	Automatic / manual coordinate-measuring machine	µm	Micrometer	Cr	Calliper rule	Di	Dial indicator	Pg	Plug gauge

CARCASA						PIÑÓN DE SALIDA						BRIDA MOTOR				
requerida					real	requerida				real		requerida				real
					A157					O2555						A1353
	E1	212h7 $^{0}_{-0,046}$		µm	211.98	Medida cordal entre 4 dientes						Ø	B	180 $^{+0,054}_{+0,014}$	µm	180,03
	E2	200h7 $^{0}_{-0,046}$		µm	199.98		G1	44,27 $^{0}_{-0,03}$	Cmm	44.255		Ø	C	38 $^{+0,05}_{+0,025}$	µm	38,04
n x H on PCD J		12 Ø9 on PCD 233		Cr		↗	g1	0,022	Di	0,01			D	8	Cr	8,1
				Cr	OK							Ø	S1	215	Cr	215
	V	289		µm	289.41	Par entrada sin carga						Ø	Y1	M12	Pg	OK
	L	94		µm	94.15	Línea 1				0,5 Nm						
Ø	Q1	25 $^{+0,009}_{-0,004}$		µm	25.005							Nivel sonoro				
Ø	Q2	25 $^{+0,009}_{-0,004}$		µm	25.005				Línea	Rigidez		@2100 rpm entrada (dB(A))				71,5 *
						Rigidez torsional (Nm/arcmin)			1	243,75						
						Rigidez radial (N/µm)			1	445						

Fecha: 28/07/2017 **Revisado:** J ONGANER

Versión: A

REDEX
ZI-BP79
F45210 FERRIERES
www.redex.fr
Tel: +33 2 38 94 42 00
Fax: +33 2 38 94 42 99
Email: info@redex.fr