KRP

Ficha de resultado	RX183-006-A	Page 1/2

CLIENTE:	NICOLAS CORREA	**REF. PEDIDO:**	123586 NICOLAS CORREA
DISTRIBUIDOR:		**PEDIDO INTERNO:**	211801
DESIGNACIÓN:	KRP2.R1.31.4.H	**NÚMERO DE SERIE:**	900343
REFERENCIA :	RX133930-12	**REFERENCIA DE LA BRIDA MOTOR:**	RX129627-01

Para la instalación, por favor consulte el Manual de Usuario KRP (182/008)

OBSERVACIONES:

Las imágenes del producto son meramente ilustrativas.

REDEX
ZI-BP79
F45210 FERRIERES
www.redex.fr
Tel: +33 2 38 94 42 00
Fax: +33 2 38 94 42 99
Email: info@redex.fr

KRP

Ficha de resultado	RX183-006-A	Page 2/2

INTERFACES Y DIMENSIONES EXTERIORES: **SN:** 900343

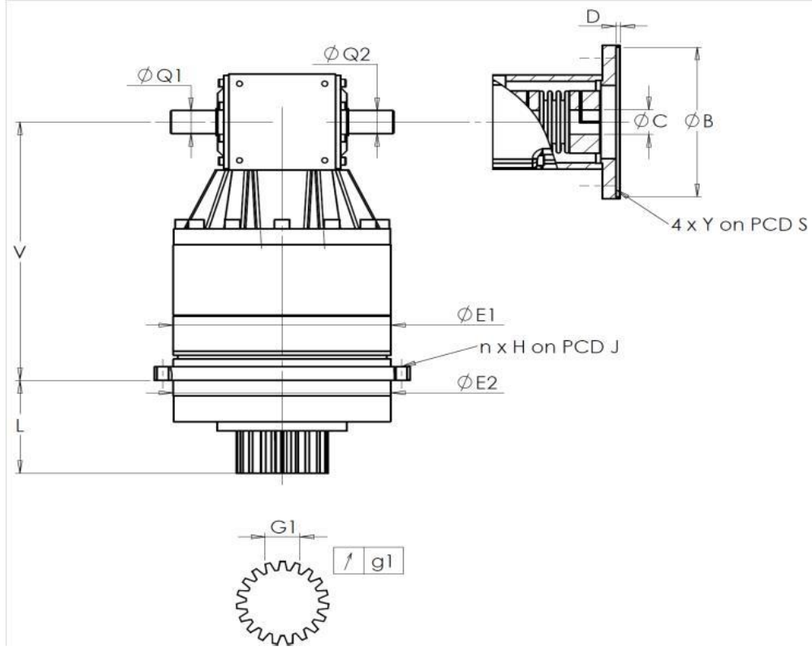

General tolerance: Js13	Cmm	Automatic / manual coordinate-measuring machine	µm	Micrometer	Cr	Calliper rule	Di	Dial indicator	Pg	Plug gauge

CARCASA

	requerida				real
					A3083
		E1	212h7 $^{0}_{-0,046}$	µm	211.99
		E2	200h7 $^{0}_{-0,046}$	µm	199.98
	n x H on PCD J		12 Ø9 on PCD 233	Cr	
				Cr	OK
		V	289	µm	289.49
		L	94	µm	93.93
	Ø	Q1	25 $^{+0,009}_{-0,004}$	µm	25
	Ø	Q2	25 $^{+0,009}_{-0,004}$	µm	25

PIÑÓN DE SALIDA

	requerida				real
					O2550
	Medida cordal entre 4 dientes				
		G1	44,27 $^{0}_{-0,03}$	Cmm	44.26
	↗	g1	0,022	Di	0,015
	Par entrada sin carga				
	Línea 1				0,5 Nm

	Línea	Rigidez
Rigidez torsional (Nm/arcmin)	1	243,75
Rigidez radial (N/µm)	1	484

BRIDA MOTOR

	requerida				real
	Ø	B	180 $^{+0,054}_{+0,014}$	µm	
	Ø	C	38 $^{+0,05}_{+0,025}$	µm	
		D	8	Cr	
	Ø	S1	215	Cr	
	Ø	Y1	M12	Pg	

Nivel sonoro

@2100 rpm entrada (dB(A))	69,0

Fecha: 28/07/2017 **Revisado:** J ONGANER

Versión: A

REDEX
ZI-BP79
F45210 FERRIERES
www.redex.fr
Tel: +33 2 38 94 42 00
Fax: +33 2 38 94 42 99
Email: info@redex.fr