KRP

Fiche d'identité produit — **RX183-006-A** — Page 1/2

CLIENT:	LICON	**REF. COMMANDE CLIENT:**	4500002030
DISTRIBUTEUR:	REDEX GmbH	**COMMANDE INTERIEURE:**	211742
DESIGNATION:	KRP3+M.17.3.H.28/38	**NUMERO DE SERIE:**	900251
REFERENCE:	RX129016-41	**REFERENCE DE LA BRIDE MOTEUR:**	RX128581-01

Pour la mise en service de l'appareil, se référer au User Manual KRP (182/008)

REMARQUES SPECIFIQUES:

Les images des produits ont un charactère purement illustratif.

REDEX
ZI-BP79
F45210 FERRIERES
www.redex.fr
Tel: +33 2 38 94 42 00
Fax: +33 2 38 94 42 99
Email: info@redex.fr

KRP

Fiche d'identité produit — **RX183-006-A** — Page 2/2

INTERFACES ET DIMENSIONS EXTERIEURES: **SN:** 900251

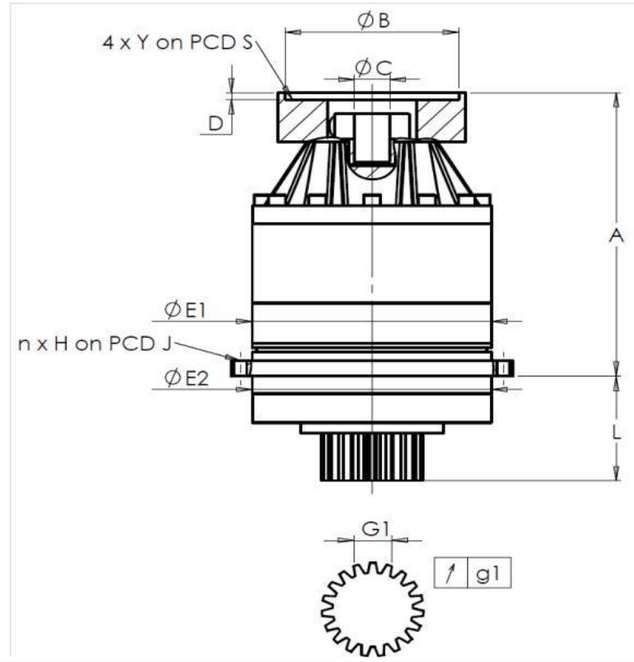

General tolerance: Js13 | *Cmm* Automatic / manual coordinate-measuring machine | *µm* Micrometer | *Cr* Calliper rule | *Di* Dial indicator | *Pg* Plug gauge

CARTER

	demandée			mesurée
				M6763
	E1	255h7 $^{0}_{-0,052}$	µm	255
	E2	255h7 $^{0}_{-0,052}$	µm	254.99
	n x H on PCD J	16 Ø13,5 on PCD 280	Cr	
			Cr	OK
	A	328,5	µm	329.46
	L	121	µm	120.96

PIGNON SORTIE

	demandée			mesurée
				O2382
Cote sur 3 dents				
	G1	39,25 $^{0}_{-0,03}$	Cmm	39,235
↗	g1	0,022	Di	0,01
Couple d'entrée à vide				
Ligne 1				1 Nm

BRIDE MOTEUR

	demandée			mesurée
Ø	B	181	µm	181
Ø	C	38 $^{+0,05}_{+0,025}$	µm	38.04
	D	8	Cr	8.54
Ø	S1	215	Cr	215
Ø	Y1	M12	Pg	OK

	Ligne	Rigidité
Rigidité torsionnelle (Nm/arcmin)	1	473,03
Rigidité radiale (N/µm)	1	951

Niveau de bruit

@1600 rpm en entrée (dB(A))	65,0

Date: 16/06/2017 **Visa:** J ONGANER

Version: A

REDEX
ZI-BP79
F45210 FERRIERES
www.redex.fr
Tel: +33 2 38 94 42 00
Fax: +33 2 38 94 42 99
Email: info@redex.fr