KRPX

Fiche d'identité produit

RX183-007-D

CLIENT:	INNSE	**REF. COMMANDE CLIENT:**	
DISTRIBUTEUR:	ANDANTEX S.r.l	**COMMANDE INTERIEURE:**	211654
DESIGNATION:	KRPX2+R.21.4.H	**NUMERO DE SERIE:**	900184
REFERENCE:	RX131477-11	**REFERENCE DE LA BRIDE MOTEUR:**	RX129627-02

Pour la mise en service de l'appareil, se référer au User Manual KRPX (182/010)

REMARQUES SPECIFIQUES:

*** Accepté suivant dérogation RX 9270**

Les images des produits ont un charactère purement illustratif.

REDEX
ZI-BP79
F45210 FERRIERES
www.redex.fr
Tel: +33 2 38 94 42 00
Fax: +33 2 38 94 42 99
Email: info@redex.fr

KRPX

Fiche d'identité produit

RX183-007-D

INTERFACES ET DIMENSIONS EXTERIEURES: **SN:** 900184

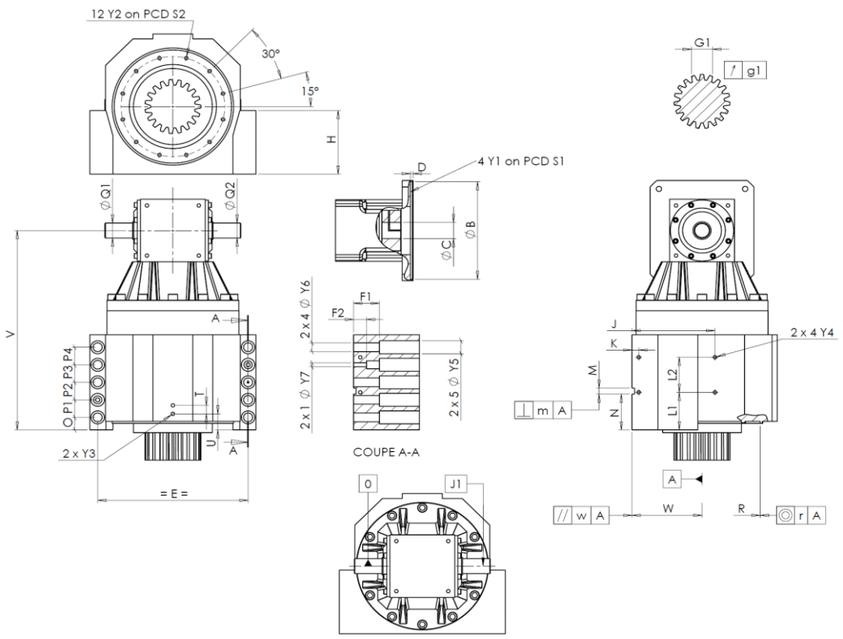

General tolerance: Js13 | *Cmm* Automatic / manual coordinate-measuring machine | *µm* Micrometer | *Cr* Calliper rule | *Di* Dial indicator | *Pg* Plug gauge

CARTER

		demandée			mesurée
					M8687
		Y2	M6x12	*Pg*	OK
	Ø	S2	165 $^{+0,1}_{-0,1}$	*Cr*	165
		V	333	*µm*	333.13
		E	240	*Cr*	240
		O	15	*Cr*	15
		P1	30	*Cr*	30
		P2	30	*Cr*	30
		P3	30	*Cr*	30
		P4	30	*Cr*	30
		T	14	*Cr*	14
		U	26	*Cr*	26
	2 x 1Ø	Y3	M6x12	*Pg*	OK
		R	186 $^{+0,2}_{+0,1}$	*Cmm*	186,184
	◎	r	0,1	*Cmm*	0,003
	Ø	Q1	25 $^{+0,009}_{-0,004}$	*µm*	25.005
	Ø	Q2	25 $^{+0,009}_{-0,004}$	*µm*	25.005
		J1	/0	*µm*	0

CARTER

		demandée			mesurée
		L1	60	*Cr*	60
		L2	60	*Cr*	60
		J	130	*Cr*	130
		K	11	*Cr*	11
	2 x 4Ø	Y4	M6x12	*Pg*	OK
		F1	40	*Cr*	40.09
		F2	24	*Cr*	24.37
	2 x 1Ø	Y7	10	*µm*	10
	2 x 4Ø	Y6	15,5	*µm*	15.5
	2 x 5Ø	Y5	24	*µm*	24.6
		M H6	10 $^{+0,009}_{0}$	*Cmm*	10,007
	⊥	m	0,05	*Cmm*	0,026
		N	55 $^{+0,1}_{-0,1}$	*Cmm*	55,028
A		W	110 $^{+0,02}_{-0,02}$	*Cmm*	110,007
	//	w	0,03 /A	*Cmm*	0,009

PIGNON SORTIE

					2325

Cote sur 4 dents

		G1	44,27 $^{0}_{-0,03}$	*Cmm*	44,255
	↗	g1	0,022	*Di*	0,01

BRIDE MOTEUR

		demandée			mesurée
					M930
	Ø	B	114,3 $^{+0,047}_{+0,012}$	*µm*	114.32
	Ø	C	35 $^{+0,05}_{+0,025}$	*µm*	35.04
		D	8	*Cr*	8.5
	Ø	S1	200	*Cr*	200
	Ø	Y1	M12	*Pg*	OK

Couple d'entrée à vide

Ligne 1	0,7 Nm

	Ligne	Rigidité
Rigidité torsionnelle (Nm/arcmin)	1	243,75
Rigidité radiale (N/µm)	1	489

Niveau de bruit

@2100 rpm en entrée (dB(A))	72,5 *

Date: 22/06/2017 **Visa:** J ONGANER

Version: A

REDEX
ZI-BP79
F45210 FERRIERES
www.redex.fr
Tel: +33 2 38 94 42 00
Fax: +33 2 38 94 42 99
Email: info@redex.fr