KRP

Fiche d'identité produit — **RX183-006-A** — Page 1/2

CLIENT:	THERMWOOD	**REF. COMMANDE CLIENT:**	27169-00
DISTRIBUTEUR:	ANDANTEX INCORPORATED	**COMMANDE INTERIEURE:**	211707
DESIGNATION:	KRP4+M.910.3.H.28/38	**NUMERO DE SERIE:**	900181
REFERENCE:	RX133893-00	**REFERENCE DE LA BRIDE MOTEUR:**	RX129461-01

Pour la mise en service de l'appareil, se référer au User Manual KRP (182/008)

REMARQUES SPECIFIQUES:

Les images des produits ont un charactère purement illustratif.

REDEX
ZI-BP79
F45210 FERRIERES
www.redex.fr
Tel: +33 2 38 94 42 00
Fax: +33 2 38 94 42 99
Email: info@redex.fr

KRP

Fiche d'identité produit — **RX183-006-A** — Page 2/2

INTERFACES ET DIMENSIONS EXTERIEURES: **SN:** 900181

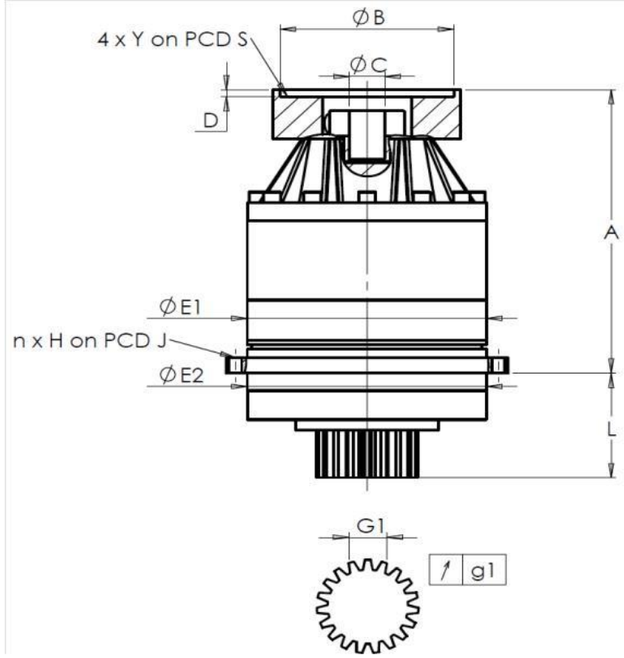

General tolerance: Js13	Cmm	Automatic / manual coordinate-measuring machine	µm	Micrometer	Cr	Calliper rule	Di	Dial indicator	Pg	Plug gauge

CARTER

		demandée			mesurée
					K2815
	E1	285h7 $^{0}_{-0,052}$	µm	284.97
	E2	285h7 $^{0}_{-0,052}$	µm	284.965
n x H on PCD J		16 Ø14 on PCD 310	Cr	
			Cr	OK
	A	452,5	µm	453.65
	L	141	µm	140.97

PIGNON SORTIE

		demandée			mesurée
					N233
Cote sur 3 dents					
	G1	46,9 $^{0}_{-0,03}$	Cmm	46,885
↗	g1	0,022	Di	0,01
Couple d'entrée à vide					
Ligne 1				0,3 Nm

	Ligne	Rigidité
Rigidité torsionnelle (Nm/arcmin)	1	574,81
Rigidité radiale (N/µm)	1	1159

BRIDE MOTEUR

		demandée			mesurée
Ø	B	131	µm	130.92
Ø	C	32 $^{+0,05}_{+0,025}$	µm	32.04
	D	5	Cr	5.55
Ø	S1	165	Cr	165
Ø	Y1	M10	Pg	OK

Niveau de bruit

@1600 rpm en entrée (dB(A))	65,0

Date: 18/05/2017 **Visa:** J ONGANER

Version: A

REDEX
ZI-BP79
F45210 FERRIERES
www.redex.fr
Tel: +33 2 38 94 42 00
Fax: +33 2 38 94 42 99
Email: info@redex.fr