KRP

Fiche d'identité produit	RX183-006-A	Page 1/2

CLIENT:	REIFENHAUSER	**REF. COMMANDE CLIENT:**	CS450105014
DISTRIBUTEUR:	REDEX GmbH	**COMMANDE INTERIEURE:**	211592
DESIGNATION:	KRP1+M.91.3.H.22/32	**NUMERO DE SERIE:**	900027
REFERENCE:	RX129833-33	**REFERENCE DE LA BRIDE MOTEUR:**	RX128707-02

Pour la mise en service de l'appareil, se référer au User Manual KRP (182/008)

REMARQUES SPECIFIQUES:

Les images des produits ont un charactère purement illustratif.

REDEX
ZI-BP79
F45210 FERRIERES
www.redex.fr
Tel: +33 2 38 94 42 00
Fax: +33 2 38 94 42 99
Email: info@redex.fr

KRP

Fiche d'identité produit	RX183-006-A	Page 2/2

INTERFACES ET DIMENSIONS EXTERIEURES: **SN:** 900027

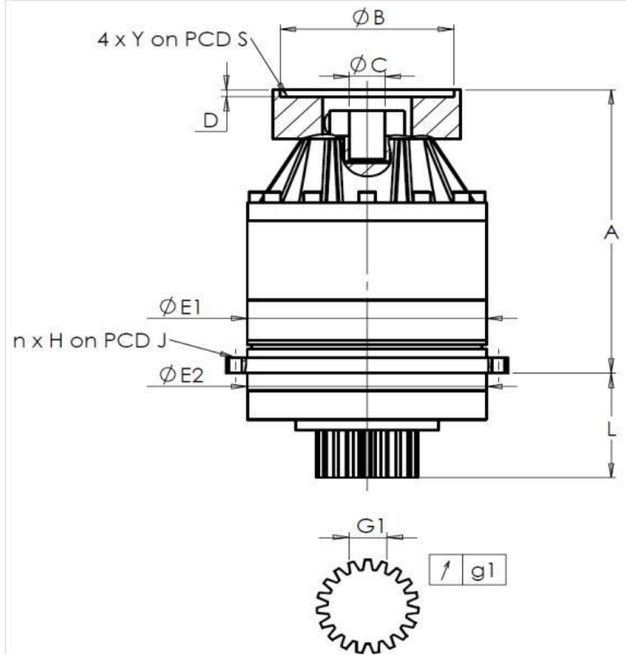

General tolerance: Js13	Cmm	Automatic / manual coordinate-measuring machine	µm	Micrometer	Cr	Calliper rule	Di	Dial indicator	Pg	Plug gauge

CARTER

		demandée		mesurée
				A615
	E1	152h7 $^{0}_{-0,04}$	µm	151.99
	E2	140h7 $^{0}_{-0,04}$	µm	139.99
n x H on PCD J		12 Ø6,5 on PCD 168	Cr	
			Cr	OK
	A	219,5	µm	220.08
	L	71	µm	70.63

PIGNON SORTIE

demandée				mesurée
				O2171
Cote sur 3 dents				
	G1	23,28 $^{0}_{-0,03}$	Cmm	23,265
↗	g1	0,021	Di	0,005
Couple d'entrée à vide				
Ligne 1				0,5 Nm

BRIDE MOTEUR

	demandée			mesurée
Ø	B	111	µm	111
Ø	C	24 $^{+0,041}_{+0,02}$	µm	24.04
	D	8	Cr	8.56
Ø	S1	130	Cr	130
Ø	Y1	M8	Pg	OK

	Ligne	Rigidité
Rigidité torsionnelle (Nm/arcmin)	1	81,39
Rigidité radiale (N/µm)	1	343

Niveau de bruit

@2600 rpm en entrée (dB(A))	62,5

Date: 10/05/2017 **Visa:** J ONGANER

Version: A

REDEX
ZI-BP79
F45210 FERRIERES
www.redex.fr
Tel: +33 2 38 94 42 00
Fax: +33 2 38 94 42 99
Email: info@redex.fr