KRP

Fiche d'identité produit	RX183-006-A	Page 1/2

CLIENT:	MECOF	**REF. COMMANDE CLIENT:**	
DISTRIBUTEUR:	ANDANTEX S.r.l	**COMMANDE INTERIEURE:**	211554
DESIGNATION:	KRP3+M.31.3.H.28/38	**NUMERO DE SERIE:**	899984
REFERENCE:	RX129016-12	**REFERENCE DE LA BRIDE MOTEUR:**	RX128581-13

Pour la mise en service de l'appareil, se référer au User Manual KRP (182/008)

REMARQUES SPECIFIQUES:

Les images des produits ont un charactère purement illustratif.

REDEX
ZI-BP79
F45210 FERRIERES
www.redex.fr
Tel: +33 2 38 94 42 00
Fax: +33 2 38 94 42 99
Email: info@redex.fr

KRP

Fiche d'identité produit	RX183-006-A	Page 2/2

INTERFACES ET DIMENSIONS EXTERIEURES: **SN:** 899984

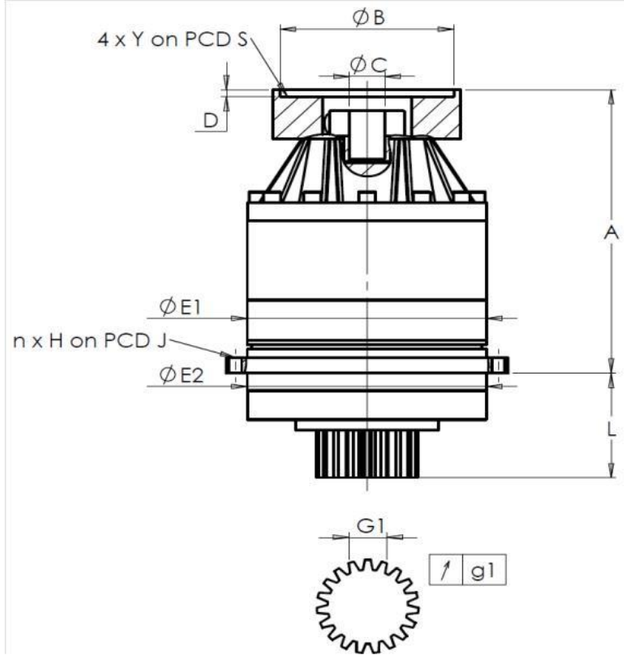

General tolerance: Js13	Cmm	Automatic / manual coordinate-measuring machine	µm	Micrometer	Cr	Calliper rule	Di	Dial indicator	Pg	Plug gauge

CARTER

		demandée			mesurée
					M7723
	E1	255h7 $^{0}_{-0,052}$	µm	254.99
	E2	255h7 $^{0}_{-0,052}$	µm	254.985
n x H on PCD J		16 Ø13,5 on PCD 280	Cr	
			Cr	OK
	A	328,5	µm	329.45
	L	121	µm	121.06

PIGNON SORTIE

	demandée			mesurée
				O1982
Cote sur 3 dents				
	G1	39,25 $^{0}_{-0,03}$	Cmm	39,23
↗	g1	0,022	Di	0,01
Couple d'entrée à vide				
	Ligne 1			1,4 Nm

	Ligne	Rigidité
Rigidité torsionnelle (Nm/arcmin)	1	473,03
Rigidité radiale (N/µm)	1	931

BRIDE MOTEUR

		demandée		mesurée
Ø	B	180G6 $^{+0,039}_{+0,014}$	µm	180.03
Ø	C	38F7 $^{+0,05}_{+0,025}$	µm	38.025
	D	8	Cr	8.48
Ø	S1	215	Cr	215
Ø	Y1	M12	Pg	OK

Niveau de bruit

@1600 rpm en entrée (dB(A))	66,0

Date: 29/03/2017 **Visa:** J ONGANER

Version: A

REDEX
ZI-BP79
F45210 FERRIERES
www.redex.fr
Tel: +33 2 38 94 42 00
Fax: +33 2 38 94 42 99
Email: info@redex.fr