KRP		Page
Scheda di prestazione	RX183-006-A	1/2

CLIENTE:	PAMA	**RIF. ORDINE CLIENTE:**	792 PAMA
DISTRIBUTORE:	ANDANTEX S.r.l	**ORDINE INTERNO:**	211418
DESIGNAZIONE:	KRP3+M.21.3.H.28/38	**NUMERO DI SERIE:**	899879
RIFERIMENTO:	RX129016-11	**RIFERIMENTO DELLA FLANGIA MOTORE:**	RX128581-01

Per l'installazione, fare riferimento al manuale d'uso KRP (182/008)

OSSERVAZIONE SPECIFICA:

Le immagini dei prodotti sono a carattere puramente illustrativo

REDEX
ZI-BP79
F45210 FERRIERES
www.redex.fr
Tel: +33 2 38 94 42 00
Fax: +33 2 38 94 42 99
Email: info@redex.fr

KRP		Page
Scheda di prestazione	RX183-006-A	2/2

INTERFACCE E DIMENSIONI ESTERNE: **SN:** 899879

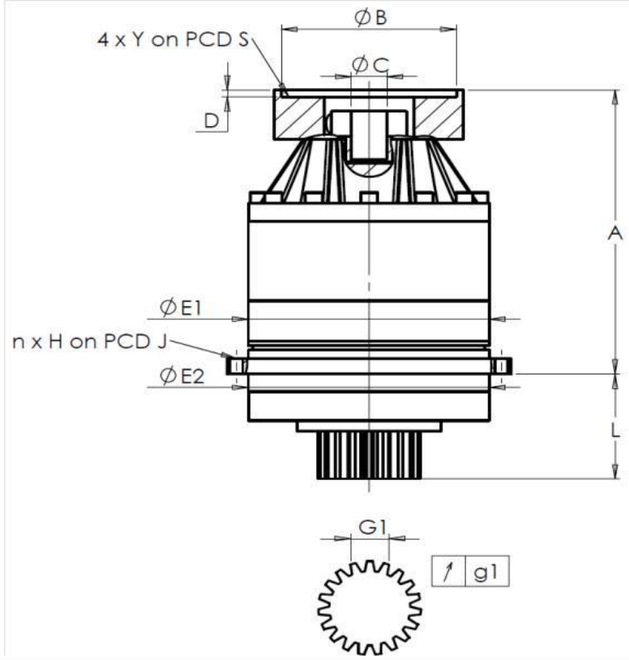

General tolerance: Js13	Cmm	Automatic / manual coordinate-measuring machine	µm	Micrometer	Cr	Calliper rule	Di	Dial indicator	Pg	Plug gauge

CASSA ESTERNA

	richiesta				misurata
					M8730
	E1	255h7 $^{0}_{-0,052}$	µm	254.995
	E2	255h7 $^{0}_{-0,052}$	µm	254.98
	n x H on PCD J	16 Ø13,5 on PCD 280	Cr	
			Cr	OK
	A	328,5	µm	329.29
	L	121	µm	121.015

PIGNONE IN USCITA

richiesta				misurata
				O1217
Scostamento (su 3 denti)				
	G1	39,25 $^{0}_{-0,03}$	Cmm	39.235
↗	g1	0,022	Di	0,01
Coppia in ingresso a vuoto				
linea 1				1 Nm

FLANGIA DEL MOTORE

	richiesta				misurata
Ø	B	181		µm	181.03
Ø	C	38 $^{+0,05}_{+0,025}$		µm	38.025
	D	8		Cr	8.49
Ø	S1	215		Cr	215
Ø	Y1	M12		Pg	OK

	Linea	Rigidità
Rigidità torsionale (Nm/arcmin)	1	473,03
Rigidità radiale (N/µm)	1	1130

Livello di rumore

@1600 rpm entrata (dB(A))	64,0

Date: 24/02/2017 **Visa:** J ONGANER

Version: A

REDEX
ZI-BP79
F45210 FERRIERES
www.redex.fr
Tel: +33 2 38 94 42 00
Fax: +33 2 38 94 42 99
Email: info@redex.fr