KRPX

Scheda di prestazione

RX183-007-D

Pagina 1/2

CLIENTE:	MECO S.r.l.	**RIF. ORDINE CLIENTE:**	128951 EMCO MECOF
DISTRIBUTORE:		**ORDINE INTERNO:**	211389
DESIGNAZIONE:	KRPX3+M.31.3.H.28/38	**NUMERO DI SERIE:**	899842
RIFERIMENTO:	RX131507-12	**RIFERIMENTO DELLA FLANGIA MOTORE:**	RX128581-13

Per l'installazione, fare riferimento al manuale d'uso KRPX (182/010)

OSSERVAZIONE SPECIFICA:

Le immagini dei prodotti sono a carattere puramente illustrativo

REDEX
ZI-BP79
F45210 FERRIERES
www.redex.fr
Tel: +33 2 38 94 42 00
Fax: +33 2 38 94 42 99
Email: info@redex.fr

KRPX

Scheda di prestazione

RX183-007-D

Pagina 2/2

INTERFACCE E DIMENSIONI ESTERNE: **SN:** 899842

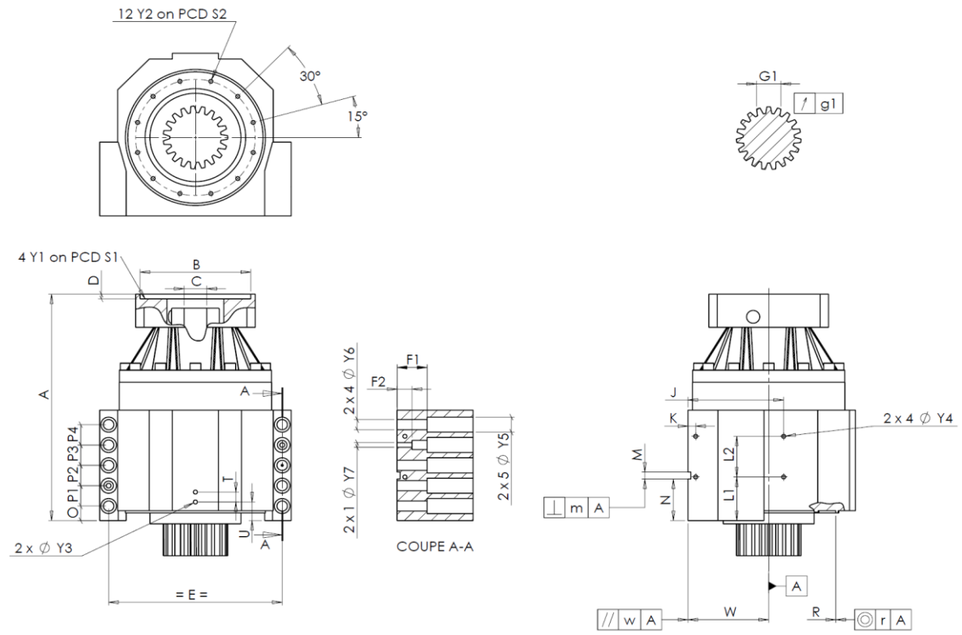

General tolerance: Js13	Cmm	Automatic / manual coordinate-measuring machine	µm	Micrometer	Cr	Calliper rule	Di	Dial indicator	Pg	Plug gauge

CASSA ESTERNA						CASSA ESTERNA						FLANGIA DEL MOTORE				
	richiesta			misurata			richiesta			misurata			richiesta			misurata
				M7722			L1	75	Cr	75						
	Y2	M8x15	Pg	OK			L2	70	Cr	70		Ø	B	180G6 $^{+0,039}_{+0,014}$	µm	180.03
Ø	S2	200 $^{+0,1}_{-0,1}$	Cr	200			J	160	Cr	160		Ø	C	38F7 $^{+0,05}_{+0,025}$	µm	38.04
	A	389,5	µm	389.72			K	13	Cr	13			D	8	Cr	8.5
	E	290	Cr	290		2 x 4Ø	Y4	M8x15	Pg	OK		Ø	S1	215	Cr	215
	O	25	Cr	25			F1	50	Cr	50.14		Ø	Y1	M12	Pg	OK
	P1	35	Cr	35			F2	25	Cr	24.3						
	P2	35	Cr	35		2 x 1Ø	Y7	12	µm	12		**Coppia in ingresso a vuoto**				
	P3	35	Cr	35		2 x 4Ø	Y6	17,5	µm	17.5		linea 1				1,2 Nm
	P4	35	Cr	35		2 x 5Ø	Y5	26	µm	26						
	T	17	Cr	17			M H6	12 $^{+0,011}_{0}$	Cmm	12					**Linea**	**Rigidità**
	U	32	Cr	32		⊥	m	0,05	Cmm	0,01		Rigidità torsionale (Nm/arcmin)			1	473,03
2 x 1Ø	Y3	M8x15	Pg	OK			N	71,5 $^{+0,1}_{-0,1}$	Cmm	71,464						
	R	226 $^{+0,2}_{+0,1}$	Cmm	226,151	A		W	135 $^{+0,035}_{-0,035}$	Cmm	135,001		Rigidità radiale (N/µm)			1	887
◎	r	0,1	Cmm	0,006		//	w	0,03 /A	Cmm	0						

PIGNONE IN USCITA						Livello di rumore	
					O1216	@1600 rpm entrata (dB(A))	62,0
Scostamento (su 3 denti)							
		G1	39,25 $^{0}_{-0,03}$	Cmm	39.235		
	↗	g1	0,022	Di	0,005		

Date: 01/03/2017 **Visa:** J ONGANER

Version: A

REDEX
ZI-BP79
F45210 FERRIERES
www.redex.fr
Tel: +33 2 38 94 42 00
Fax: +33 2 38 94 42 99
Email: info@redex.fr