KRP

Scheda di prestazione — **RX183-006-A** — Page 1/2

CLIENTE:	MECOF S.r.l	**RIF. ORDINE CLIENTE:**	128951 EMCO MECOF
DISTRIBUTORE:		**ORDINE INTERNO:**	211389
DESIGNAZIONE:	KRP3+M.31.3.H.28/38	**NUMERO DI SERIE:**	899799
RIFERIMENTO:	RX129016-12	**RIFERIMENTO DELLA FLANGIA MOTORE:**	RX128581-13

Per l'installazione, fare riferimento al manuale d'uso KRP (182/008)

OSSERVAZIONE SPECIFICA:

Le immagini dei prodotti sono a carattere puramente illustrativo

REDEX
ZI-BP79
F45210 FERRIERES
www.redex.fr
Tel: +33 2 38 94 42 00
Fax: +33 2 38 94 42 99
Email: info@redex.fr

KRP

Scheda di prestazione — **RX183-006-A** — Page 2/2

INTERFACCE E DIMENSIONI ESTERNE: **SN:** 899799

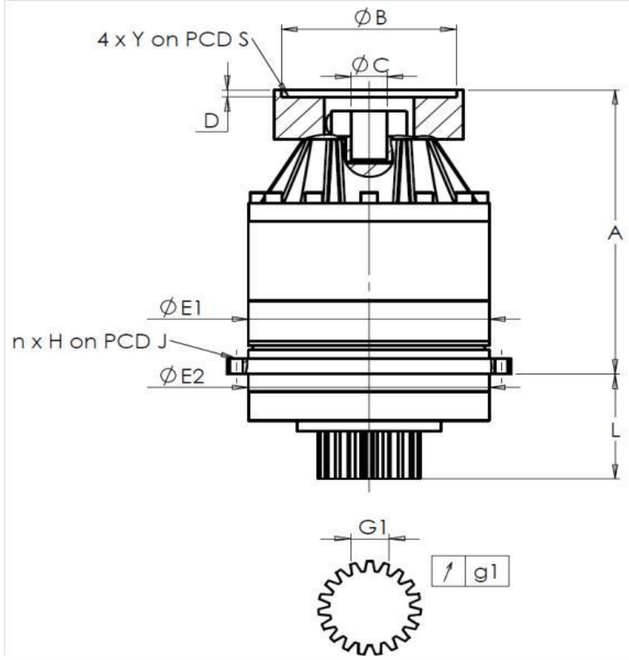

General tolerance: Js13 | *Cmm* Automatic / manual coordinate-measuring machine | *µm* Micrometer | *Cr* Calliper rule | *Di* Dial indicator | *Pg* Plug gauge

CASSA ESTERNA

	richiesta				misurata
					M6346
	E1	255h7 $^{0}_{-0,052}$	µm		254.97
	E2	255h7 $^{0}_{-0,052}$	µm		254.99
	n x H on PCD J	16 Ø13,5 on PCD 280	Cr		
			Cr		OK
	A	328,5	µm		329.21
	L	121	µm		120.96

PIGNONE IN USCITA

richiesta				misurata
				O1201
Scostamento (su 3 denti)				
	G1	39,25 $^{0}_{-0,03}$	Cmm	39,235
↗	g1	0,022	Di	0,005
Coppia in ingresso a vuoto				
linea 1				1,3 Nm

	Linea	Rigidità
Rigidità torsionale (Nm/arcmin)	1	473,03
Rigidità radiale (N/µm)	1	1119

FLANGIA DEL MOTORE

	richiesta				misurata
Ø	B	180G6 $^{+0,039}_{+0,014}$	µm		180.03
Ø	C	38F7 $^{+0,05}_{+0,025}$	µm		38.05
	D	8	Cr		8.49
Ø	S1	215	Cr		215
Ø	Y1	M12	Pg		OK

Livello di rumore

@1600 rpm entrata (dB(A))	66,0

Date: 06/02/2017 **Visa:** J ONGANER

Version: A

REDEX
ZI-BP79
F45210 FERRIERES
www.redex.fr
Tel: +33 2 38 94 42 00
Fax: +33 2 38 94 42 99
Email: info@redex.fr