KRP

Scheda di prestazione — **RX183-006-A** — Page 1/2

CLIENTE:	ANDANTEX S.r.l	**RIF. ORDINE CLIENTE:**	751 MOD. IND
DISTRIBUTORE:		**ORDINE INTERNO:**	211344
DESIGNAZIONE:	KRP1+M.31.3.H.22/32	**NUMERO DI SERIE:**	899732
RIFERIMENTO:	RX129833-12	**RIFERIMENTO DELLA FLANGIA MOTORE:**	RX128707-05

Per l'installazione, fare riferimento al manuale d'uso KRP (182/008)

OSSERVAZIONE SPECIFICA:

Le immagini dei prodotti sono a carattere puramente illustrativo

REDEX
ZI-BP79
F45210 FERRIERES
www.redex.fr
Tel: +33 2 38 94 42 00
Fax: +33 2 38 94 42 99
Email: info@redex.fr

KRP

Scheda di prestazione — **RX183-006-A** — Page 2/2

INTERFACCE E DIMENSIONI ESTERNE: **SN:** 899732

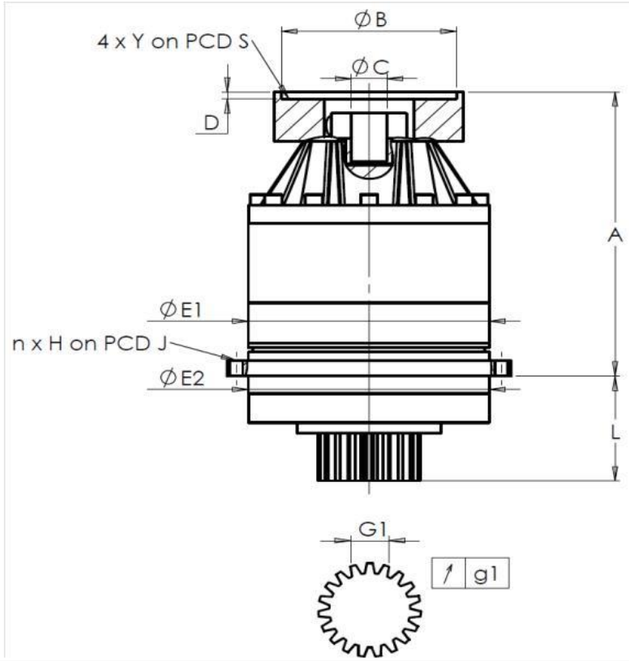

General tolerance: Js13 | *Cmm* Automatic / manual coordinate-measuring machine | *µm* Micrometer | *Cr* Calliper rule | *Di* Dial indicator | *Pg* Plug gauge

CASSA ESTERNA						PIGNONE IN USCITA						FLANGIA DEL MOTORE					
richiesta					misurata	richiesta					misurata	richiesta					misurata
					M6022						O1406						
		E1	152h7 $^{0}_{-0,04}$	µm	151.98	Scostamento (su 3 denti)							Ø	B	131	µm	130.95
		E2	140h7 $^{0}_{-0,04}$	µm	139.98			G1	23,28 $^{0}_{-0,03}$	Cmm	23.26		Ø	C	32 $^{+0,05}_{+0,025}$	µm	32.025
	n x H on PCD J		12 Ø6,5 on PCD 168	Cr			↗	g1	0,021	Di	0,01			D	8	Cr	8.52
				Cr	OK								Ø	S1	165	Cr	165
		A	219,5	µm	219.95	Coppia in ingresso a vuoto							Ø	Y1	M10	Pg	OK
		L	71	µm	70.8			linea 1			0,5 Nm						

	Linea	Rigidità
Rigidità torsionale (Nm/arcmin)	1	81,39
Rigidità radiale (N/µm)	1	363

Livello di rumore	
@2600 rpm entrata (dB(A))	62,0

Date: 01/12/2016 **Visa:** J ONGANER

Version: A

REDEX
ZI-BP79
F45210 FERRIERES
www.redex.fr
Tel: +33 2 38 94 42 00
Fax: +33 2 38 94 42 99
Email: info@redex.fr