KRP

Scheda di prestazione — **RX183-006-A** — Page 1/2

CLIENTE:	ALESAMONTI	**RIF. ORDINE CLIENTE:**	247 ALESAMONTI
DISTRIBUTORE:	ANDANTEX SRL	**ORDINE INTERNO:**	211794
DESIGNAZIONE:	KRP2+R.31.4.H	**NUMERO DI SERIE:**	899727
RIFERIMENTO:	RX128908-12	**RIFERIMENTO DELLA FLANGIA MOTORE:**	

Per l'installazione, fare riferimento al manuale d'uso KRP (182/008)

OSSERVAZIONE SPECIFICA:

***Accettato secondo la deroga RX 9306**

Le immagini dei prodotti sono a carattere puramente illustrativo

REDEX ANDANTEX
ZI-BP79
F45210 FERRIERES
www.redex.fr
Tel: +33 2 38 94 42 00
Fax: +33 2 38 94 42 99
Email: info@redex.fr

KRP

Scheda di prestazione — **RX183-006-A** — Page 2/2

INTERFACES Y DIMENSIONES EXTERIORES: **SN:** 899727

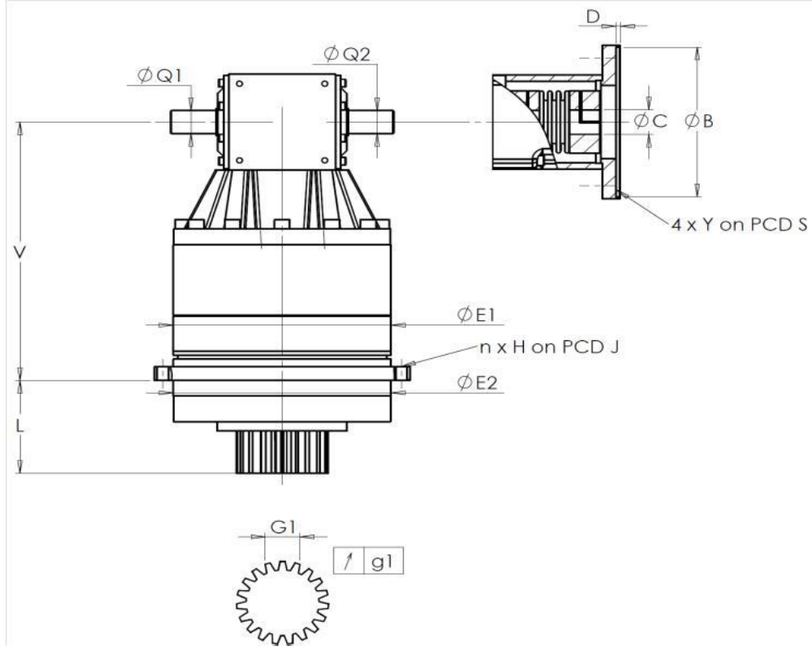

General tolerance: Js13 | *Cmm* Automatic / manual coordinate-measuring machine | *µm* Micrometer | *Cr* Calliper rule | *Di* Dial indicator | *Pg* Plug gauge

CASSA ESTERNA						PIGNONE IN USCITA						FLANGIA DEL MOTORE				
richiesta					misurata	richiesta					misurata	richiesta				misurata
					M7130						O1059					-
	E1	212h7 $^{0}_{-0,046}$		µm	211,99	Scostamento (su 4 denti)						Ø	B		µm	
	E2	200h7 $^{0}_{-0,046}$		µm	199,99		G1	44,27 $^{0}_{-0,03}$		Cmm	44,26	Ø	C		µm	
n x H on PCD J		12 Ø9 on PCD 233		Cr		↗	g1	0,022		Di	0,005		D		Cr	
				Cr	OK							Ø	S1		Cr	
	V	289		µm	289,51	Coppia in ingresso a vuoto						Ø	Y1		Pg	
	L	94		µm	93,83	Línea 1					0,4 Nm					
Ø	Q1	25 $^{+0,009}_{-0,004}$		µm	25,005							Livello di rumore				
Ø	Q2	25 $^{+0,009}_{-0,004}$		µm	25				Linea		Rigidità	@2100 rpm entrata (dB(A))				72 *
						Rigidità torsionale (Nm/arcmin)			1		243,75					
						Rigidità radiale (N/µm)			1		472					

Date: 26/06/2017 **Visa:** J ONGANER

Version: B

REDEX ANDANTEX
ZI-BP79
F45210 FERRIERES
www.redex.fr
Tel: +33 2 38 94 42 00
Fax: +33 2 38 94 42 99
Email: info@redex.fr