KRP

Scheda di prestazione — **RX183-006-A** — Page 1/2

CLIENTE:	FPT	**RIF. ORDINE CLIENTE:**	594 FPT
DISTRIBUTORE:	ANDANTEX S.r.l	**ORDINE INTERNO:**	211168
DESIGNAZIONE:	KRP2+M.21.3.H.28/38	**NUMERO DI SERIE:**	899696
RIFERIMENTO:	RX128907-11	**RIFERIMENTO DELLA FLANGIA MOTORE:**	RX128581-01

Per l'installazione, fare riferimento al manuale d'uso KRP (182/008)

OSSERVAZIONE SPECIFICA:

Le immagini dei prodotti sono a carattere puramente illustrativo

REDEX ANDANTEX
ZI-BP79
F45210 FERRIERES
www.redex.fr
Tel: +33 2 38 94 42 00
Fax: +33 2 38 94 42 99
Email: info@redex.fr

KRP

Scheda di prestazione — **RX183-006-A** — Page 2/2

INTERFACCE E DIMENSIONI ESTERNE: **SN:** 899696

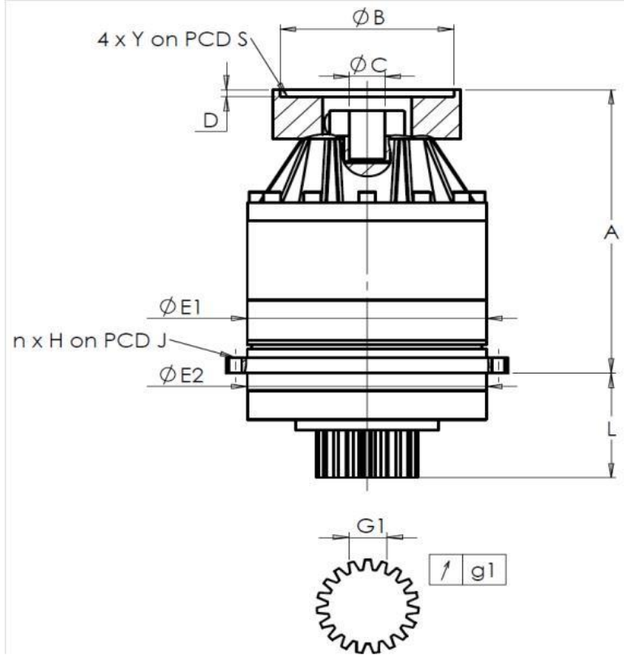

General tolerance: Js13	Cmm	Automatic / manual coordinate-measuring machine	µm	Micrometer	Cr	Calliper rule	Di	Dial indicator	Pg	Plug gauge

CASSA ESTERNA						PIGNONE IN USCITA						FLANGIA DEL MOTORE					
	richiesta				misurata		richiesta				misurata		richiesta				misurata
					M7139						O1061						
		E1	212h7 $^{0}_{-0,046}$	µm	211.99		Scostamento (su 4 denti)						Ø	B	181	µm	181
		E2	200h7 $^{0}_{-0,046}$	µm	199.99			G1	44,27 $^{0}_{-0,03}$	Cmm	44,255		Ø	C	38 $^{+0,05}_{+0,025}$	µm	38.03
	n x H on PCD J		12 Ø9 on PCD 233	Cr			↗	g1	0,022	Di	0,015			D	8	Cr	8.5
				Cr	OK								Ø	S1	215	Cr	215
		A	288	µm	288.9		Coppia in ingresso a vuoto						Ø	Y1	M12	Pg	OK
		L	94	µm	93.84		linea 1				0,5 Nm						

	Linea	Rigidità
Rigidità torsionale (Nm/arcmin)	1	243,75
Rigidità radiale (N/µm)	1	429

Livello di rumore	
@2100 rpm entrata (dB(A))	65,5

Date: 14/03/2017 **Visa:** J ONGANER

Version: A

REDEX ANDANTEX
ZI-BP79
F45210 FERRIERES
www.redex.fr
Tel: +33 2 38 94 42 00
Fax: +33 2 38 94 42 99
Email: info@redex.fr