KRP		Page
Prüfprotokoll	RX183-006-A	1/2

KUNDE:	REIFENHÄUSER	**BESTELLNUMMER:**	CS450097632 REIFENHÄUSER
VERTRETER:	REDEX GmbH	**REDEX AUFTRAGSNR:**	211301
ARTIKEL:	KRP1+M.91.3.H.22/32	**SERIENNR:**	899685
ARTIKELNUMMER:	RX129833-33	**REFERENZ DES MOTORFLANSCHES:**	RX128707-02

Für die Montage, folgen Sie bitte unserem Dokument "User Manual KRP" (RX182/008)

BESONDERE ANMERKUNGEN:

Die Abbildungen der Produkte dienen nur zur Darstellun

REDEX ANDANTEX
ZI-BP79
F45210 FERRIERES
www.redex.fr
Tel: +33 2 38 94 42 00
Fax: +33 2 38 94 42 99
Email: info@redex.fr

KRP		Page
Prüfprotokoll	RX183-006-A	2/2

ANSCHLÜSSE & AUSSENABMESSUNGEN: **SN:** 899685

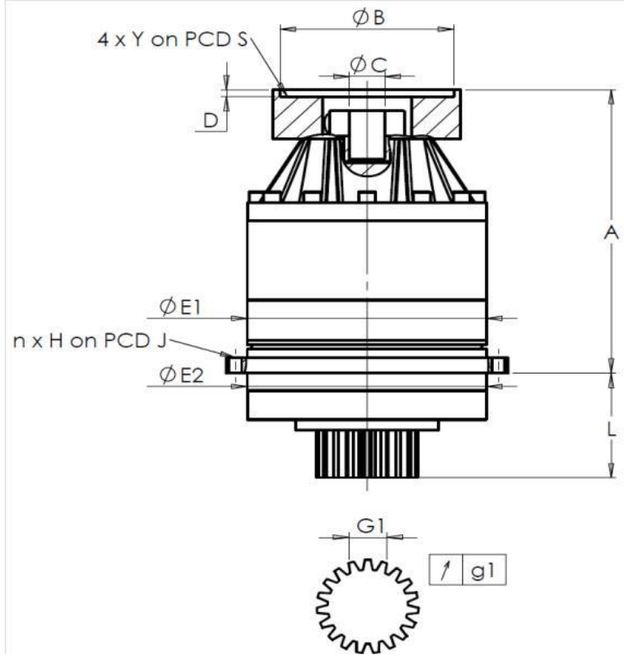

General tolerance: Js13 | Cmm: Automatic / manual coordinate-measuring machine | µm: Micrometer | Cr: Calliper rule | Di: Dial indicator | Pg: Plug gauge

GEHÄUSE

	Sollwert			Istwert
				M5870
	E1	152h7 $^{0}_{-0,04}$	µm	151.98
	E2	140h7 $^{0}_{-0,04}$	µm	139.98
	n x H on PCD J	12 Ø6,5 on PCD 168	Cr	
			Cr	OK
	A	219,5	µm	219.9
	L	71	µm	70.84

ABTRIEBSRITZEL

	Sollwert			Istwert
				O2191
	Zahnweite (über 3 Zähne)			
	G1	23,28 $^{0}_{-0,03}$	Cmm	23.265
↗	g1	0,021	Di	0,015
	Leerlaufdrehmoment			
	Linie 1			0,5 Nm

MOTORFLANSCH

	Sollwert			Istwert
Ø	B	111	µm	111.04
Ø	C	24 $^{+0,041}_{+0,02}$	µm	24.04
	D	8	Cr	8.51
Ø	S1	130	Cr	130
Ø	Y1	M8	Pg	OK

	Linie	Steifigkeit
Verdrehsteifigkeit (Nm/arcmin)	1	81,39
Radiale Steifigkeit (N/µm)	1	342

Geräuschpegel

@2600 rpm Eintrieb (dB(A))	61,0

Datum: 05/01/2017 **Von:** J ONGANER

Version: A

REDEX ANDANTEX
ZI-BP79
F45210 FERRIERES
www.redex.fr
Tel: +33 2 38 94 42 00
Fax: +33 2 38 94 42 99
Email: info@redex.fr