KRP		Page
Prüfprotokoll	RX183-006-A	1/2

KUNDE:	REIFENHÄUSER	**BESTELLNUMMER:**	CS450097632 REIFENHÄUSER
VERTRETER:	REDEX GmbH	**REDEX AUFTRAGSNR:**	211301
ARTIKEL:	KRP1+M.91.3.H.22/32	**SERIENNR:**	899684
ARTIKELNUMMER:	RX129833-33	**REFERENZ DES MOTORFLANSCHES:**	RX128707-02

Für die Montage, folgen Sie bitte unserem Dokument "User Manual KRP" (RX182/008)

BESONDERE ANMERKUNGEN:

Die Abbildungen der Produkte dienen nur zur Darstellun

REDEX ANDANTEX
ZI-BP79
F45210 FERRIERES
www.redex.fr
Tel: +33 2 38 94 42 00
Fax: +33 2 38 94 42 99
Email: info@redex.fr

KRP		Page
Prüfprotokoll	RX183-006-A	2/2

ANSCHLÜSSE & AUSSENABMESSUNGEN: **SN:** 899684

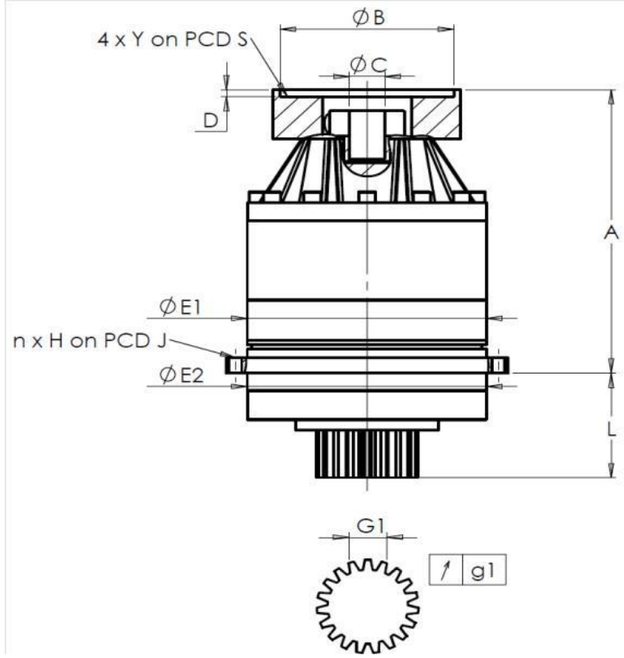

General tolerance: Js13	Cmm	Automatic / manual coordinate-measuring machine	µm	Micrometer	Cr	Calliper rule	Di	Dial indicator	Pg	Plug gauge

GEHÄUSE						ABTRIEBSRITZEL						MOTORFLANSCH				
Sollwert					Istwert	Sollwert				Istwert		Sollwert				Istwert
					M6019					O2179						
	E1	152h7 $^{0}_{-0,04}$		µm	151.99	Zahnweite (über 3 Zähne)						Ø	B	111	µm	111
	E2	140h7 $^{0}_{-0,04}$		µm	139.99		G1	23,28 $^{0}_{-0,03}$		Cmm	23.27	Ø	C	24 $^{+0,041}_{+0,02}$	µm	24.03
n x H on PCD J		12 Ø6,5 on PCD 168		Cr		↗	g1	0,021		Di	0,01		D	8	Cr	8.50
				Cr	OK							Ø	S1	130	Cr	130
	A	219,5		µm	219.97	Leerlaufdrehmoment						Ø	Y1	M8	Pg	OK
	L	71		µm	70.78	Linie 1				0,5 Nm						

	Linie	Steifigkeit
Verdrehsteifigkeit (Nm/arcmin)	1	81,39
Radiale Steifigkeit (N/µm)	1	355

Geräuschpegel	
@2600 rpm Eintrieb (dB(A))	62,0

Datum: 05/01/2017 **Von:** J ONGANER

Version: A

REDEX ANDANTEX
ZI-BP79
F45210 FERRIERES
www.redex.fr
Tel: +33 2 38 94 42 00
Fax: +33 2 38 94 42 99
Email: info@redex.fr