KRP

Fiche d'identité produit	RX183-006-A	Page 1/2

CLIENT:	GEBE 2 PRODUCTIQUE	**REF. COMMANDE CLIENT:**	CF010476 GEBE 2
DISTRIBUTEUR:		**COMMANDE INTERIEURE:**	211291
DESIGNATION:	KRP1+R.31.4.H	**NUMERO DE SERIE:**	899676
REFERENCE:	RX129591-12	**REFERENCE DE LA BRIDE MOTEUR:**	RX129592-01

Pour la mise en service de l'appareil, se référer au User Manual KRP (182/008)

REMARQUES SPECIFIQUES:

Les images des produits ont un charactère purement illustratif.

REDEX ANDANTEX

ZI-BP79
F45210 FERRIERES
www.redex.fr

Tel: +33 2 38 94 42 00
Fax: +33 2 38 94 42 99
Email: info@redex.fr

KRP

Fiche d'identité produit	RX183-006-A	Page 2/2

INTERFACES ET DIMENSIONS EXTERIEURES: **SN:** 899676

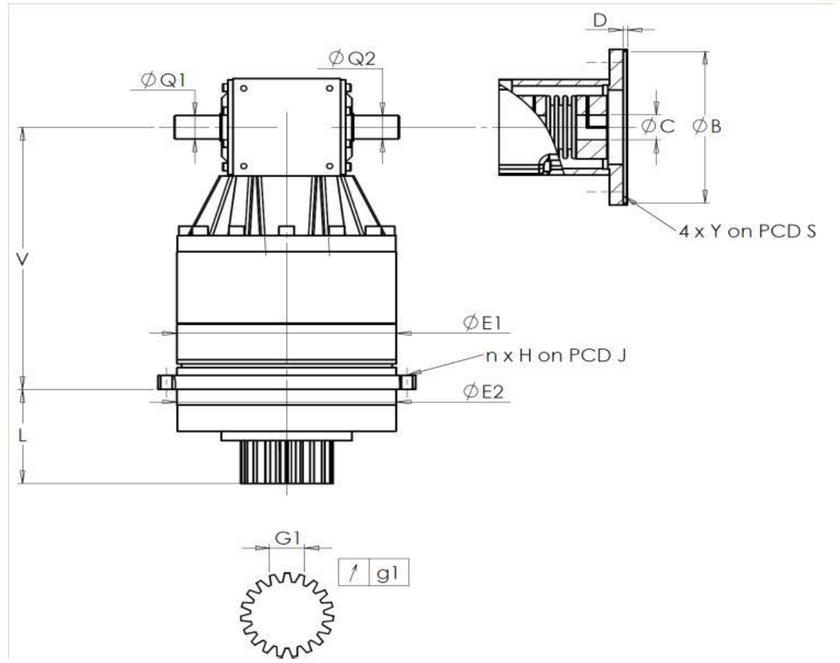

General tolerance: Js13	Cmm	Automatic / manual coordinate-measuring machine	µm	Micrometer	Cr	Calliper rule	Di	Dial indicator	Pg	Plug gauge

CARTER

		demandée			mesurée
					M6020
	E1	152h7 $^{0}_{-0,04}$	µm	151.99
	E2	140h7 $^{0}_{-0,04}$	µm	139.985
n x H on PCD J		12 Ø6,5 on PCD 168	Cr	
			Cr	OK
	V	228,5	µm	228.33
	L	71	µm	70.8
Ø	Q1	20 $^{+0,009}_{-0,004}$	µm	20.009
Ø	Q2	20 $^{+0,009}_{-0,004}$	µm	20.009

PIGNON SORTIE

		demandée			mesurée
					O1391
Cote sur 3 dents					
	G1	23,28 $^{0}_{-0,03}$	Cmm	23.265
↗	g1	0,021	Di	0,01
Couple d'entrée à vide				
Ligne 1				0,5 Nm

	Ligne	Rigidité
Rigidité torsionnelle (Nm/arcmin)	1	81,39
Rigidité radiale (N/µm)	1	352

BRIDE MOTEUR

		demandée			mesurée
					L4532
Ø	B	130 $^{+0,054}_{+0,014}$	µm	130.02
Ø	C	32 $^{+0,05}_{+0,025}$	µm	32.04
	D	5	Cr	5
Ø	S1	165	Cr	165
Ø	Y1	M10	Pg	OK

Niveau de bruit

@2600 rpm en entrée (dB(A))	67,0

Date: 22/12/2016 **Visa:** J ONGANER

Version: A

REDEX ANDANTEX

ZI-BP79
F45210 FERRIERES
www.redex.fr

Tel: +33 2 38 94 42 00
Fax: +33 2 38 94 42 99
Email: info@redex.fr